Bucha com Rosca Interna 2530

Código: BUR2530-M16

Uso exclusivo para Perfil de Alumínio Base 60x60mm (PCB6060)

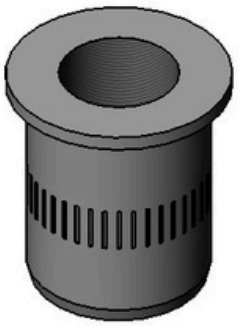

Escala: 1 : 2

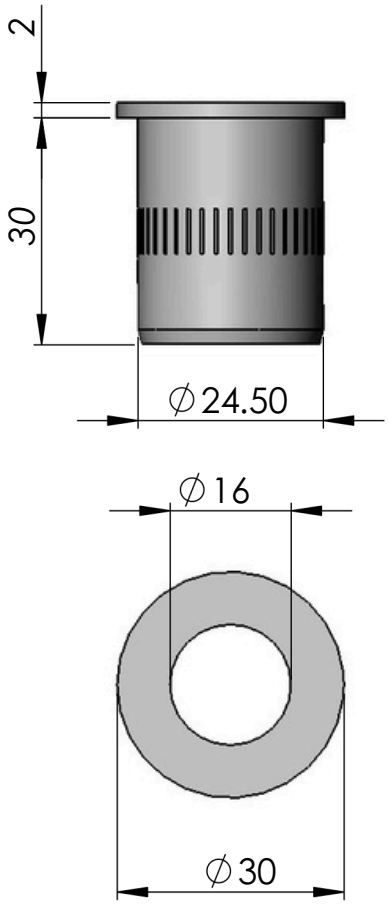

Escala: 1 : 2

Material: Aço	Dimensões(mm): 32x30	Peso(g): 90
Tratamento térmico / Dureza:	Tratamento Superficial: Zincado	
Site: www.abg.ind.br	Telefone Celular: (41) 9 8532 - 4669	E-mail: info@abg.ind.br

ABG PERFIS DE ALUMÍNIO

Este desenho é propriedade exclusiva da ABG, não é permitida reprodução ou difusão sem autorização por escrito.