Anti Giro para Perfil 30

Código:
AGP30

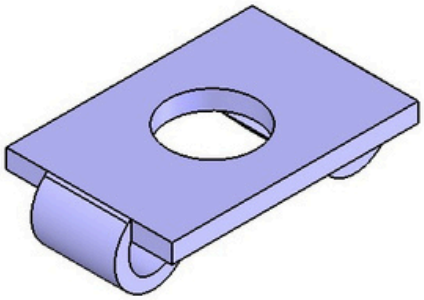

Escala:
2 : 1

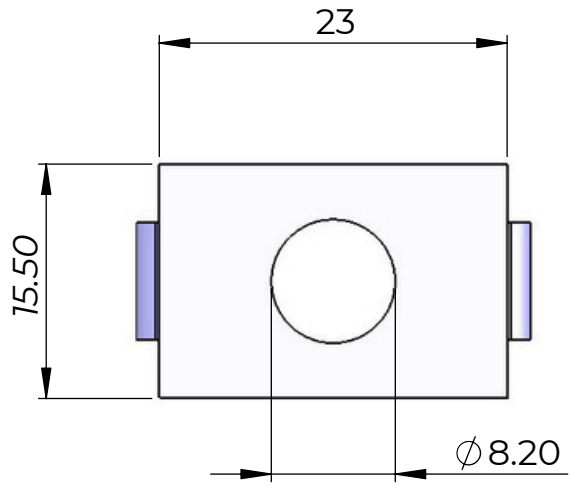

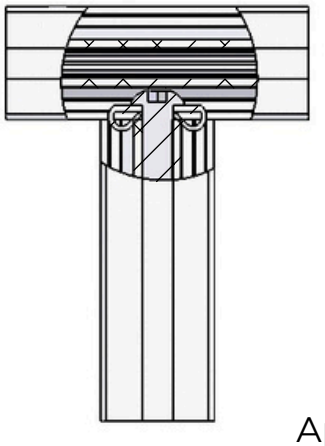

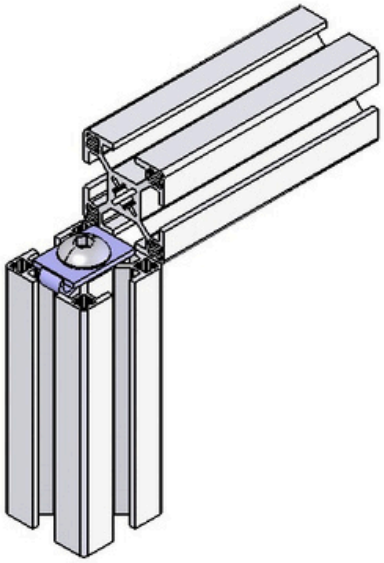

Aplicação

Escala:
2 : 1

Material: Aço	Dimensões(mm): 23X15.50X1.80	Peso(g): 5
Tratamento térmico / Dureza:	Tratamento Superficial: Zincado	
Site: www.abg.ind.br	Telefone Celular: (41) 9 8532 - 4669	E-mail: info@abg.ind.br

ABG
PERFIS DE ALUMÍNIO

Este desenho é propriedade exclusiva da ABG, não é permitida reprodução ou difusão sem autorização por escrito.