Anti Giro para Perfil 40

Código:
AGP40

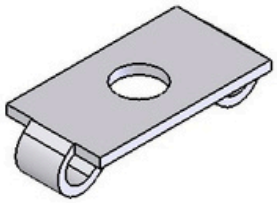

Escala:
1 : 1

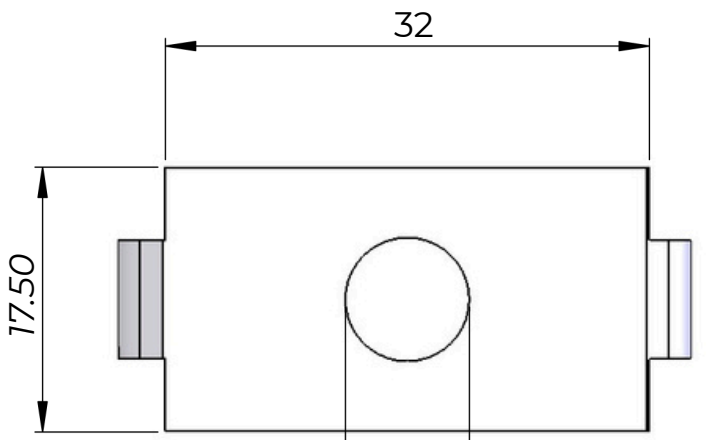

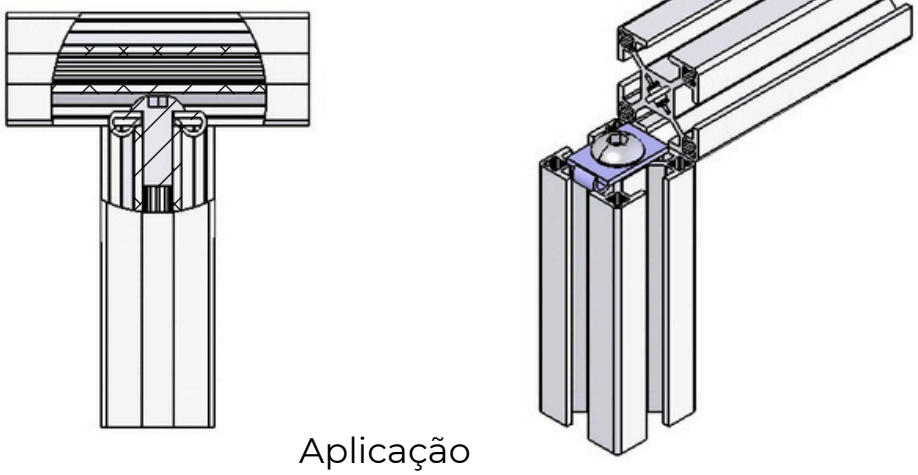

Aplicação

Escala:
2 : 1

Material: Aço	Dimensões(mm): 32x17.50x1.80	Peso: 10
Tratamento térmico / Dureza:	Tratamento Superficial: Zincado	
Site: www.abg.ind.br	Telefone Celular: (41) 9 8532 - 4669	E-mail: info@abg.ind.br

ABG
PERFIS DE ALUMÍNIO

Este desenho é propriedade exclusiva da ABG, não é permitida reprodução ou difusão sem autorização por escrito.