# Anti Giro para Perfil 45

## Código:
## AGP45

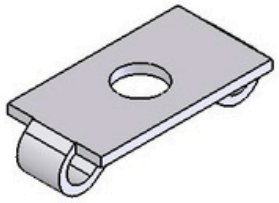

Escala:
1 : 1

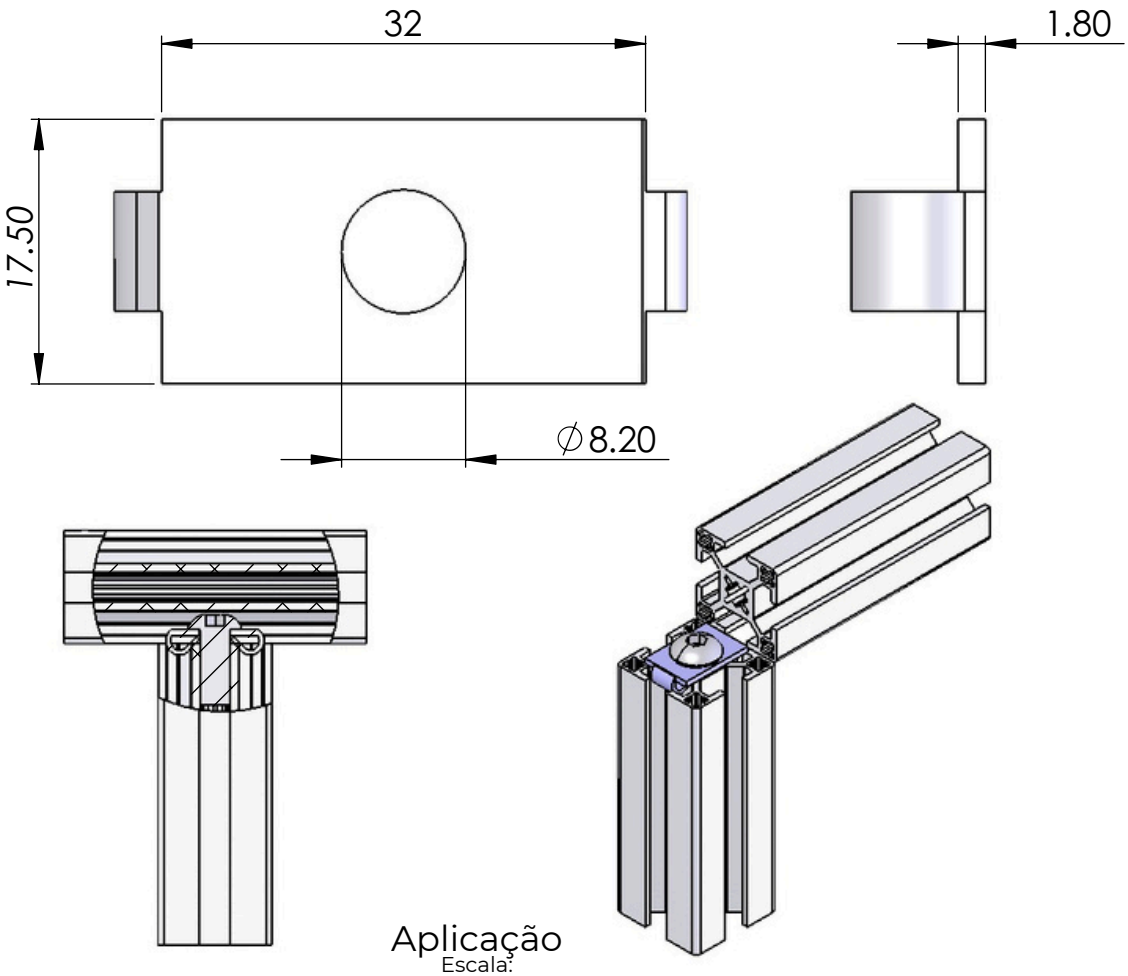






Aplicação
Escala:
1 : 2

Escala:
2 : 1

| | | |
|---|---|---|
| Material:<br>Aço | Dimensões:<br>32x17.50x1.80 | Peso:<br>12 |
| Tratamento térmico / Dureza: | Tratamento Superficial:<br>Zincado | |
| Site:<br>www.abg.ind.br | Telefone Celular:<br>(41) 9 8532 - 4669 | E-mail:<br>info@abg.ind.br |

ABG
PERFIS DE ALUMÍNIO

*Este desenho é propriedade exclusiva da ABG, não é permitida reprodução ou difusão sem autorização por escrito.*