Articulação 40x40

Código:
ART40

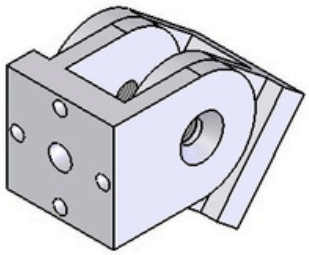

Escala:
1 : 2

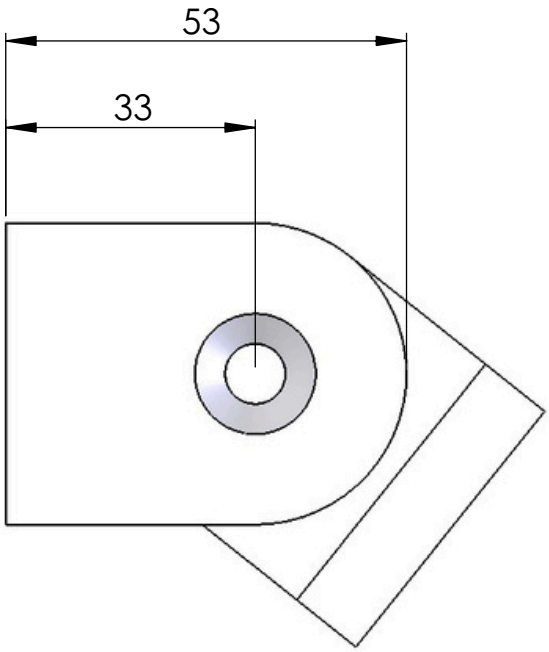

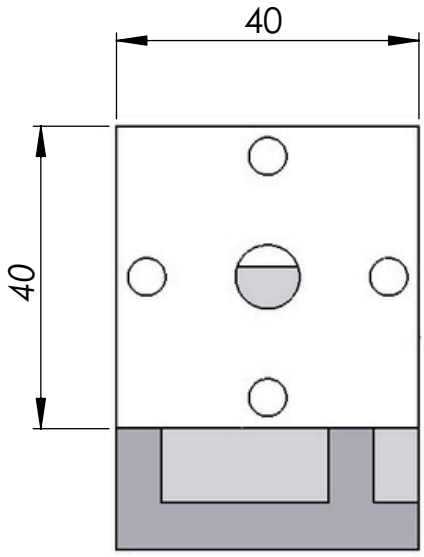

Escala:
1 : 1

Material: Alumínio	Dimensões(mm): 40x40x66	Peso(g): 370
Tratamento térmico / Dureza:	Tratamento Superficial: Natural	
Site: www.abg.ind.br	Telefone Celular: (41) 9 8532 - 4669	E-mail: info@abg.ind.br

ABG
PERFIS DE ALUMÍNIO

Este desenho é propriedade exclusiva da ABG, não é permitida reprodução ou difusão sem autorização por escrito.