Bucha com Rosca Interna 1230

Código: BUR1230-M

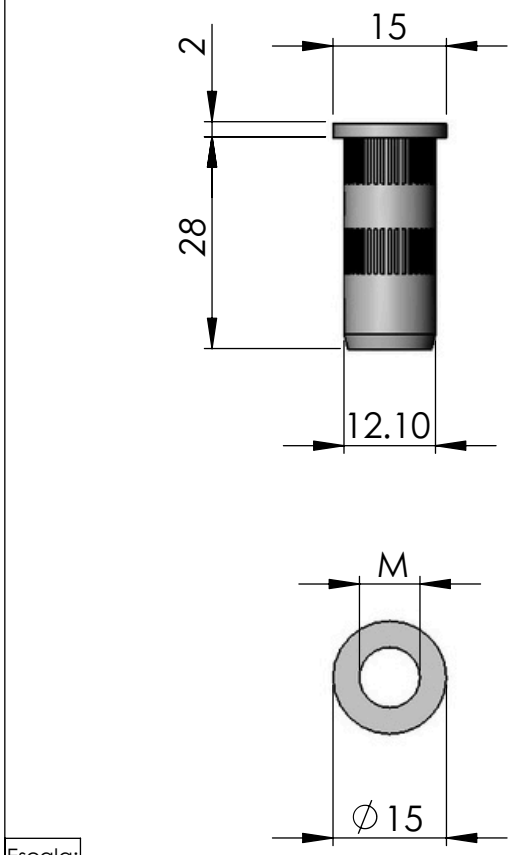

Escala: 1 : 1

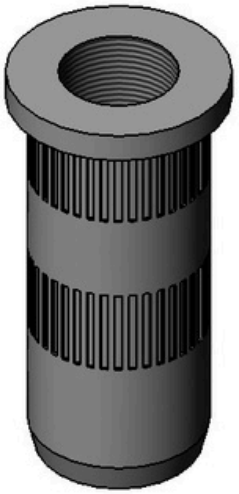

Escala: 2 : 1

CODÍGO	M
BUR1230-M8	M8
BUR1230-M10	M10

Material: Aço	Dimensões(mm): 30x15	Peso(g): 12
Tratamento térmico / Dureza:	Tratamento Superficial: Zincado	
Site: www.abg.ind.br	Telefone Celular: (41) 9 8532 - 4669	E-mail: info@abg.ind.br

ABG PERFIS DE ALUMÍNIO

Este desenho é propriedade exclusiva da ABG, não é permitida reprodução ou difusão sem autorização por escrito.