Cantoneira de Alumínio Extrudada Leve 25x35x20

Código:
CTL2535-D

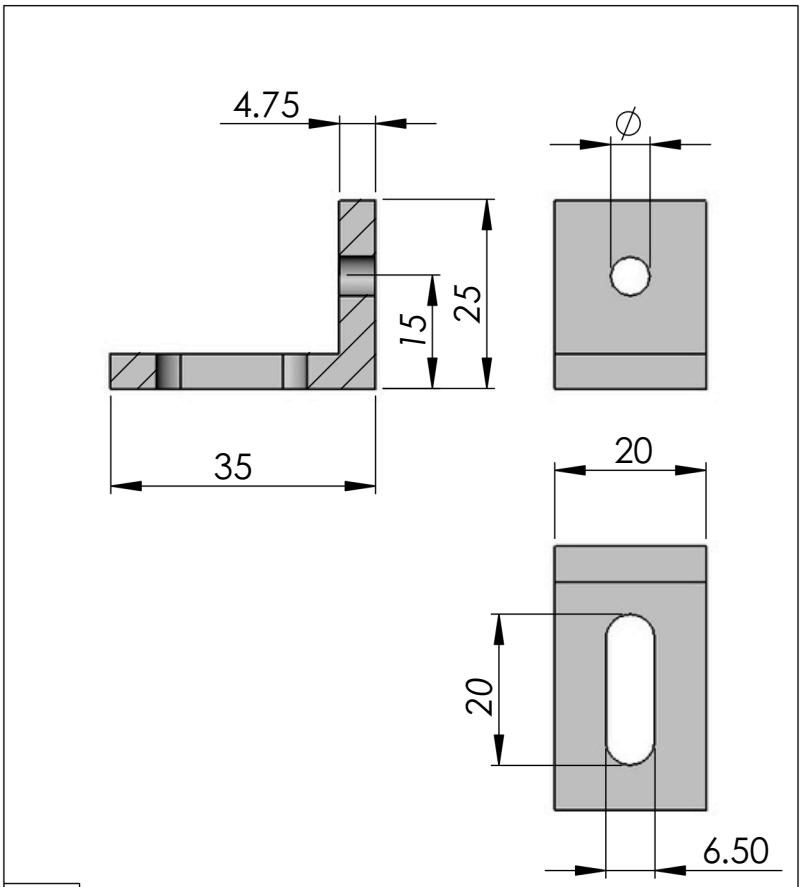

Escala:
1 : 1

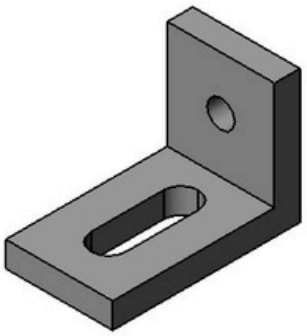

Escala:
1 : 1

CODÍGO	Ø
CTL2535-D3	Ø3
CTL2535-D4	Ø4
CTL2535-D5	Ø5
CTL2535-D6	Ø6

Material: Alumínio	Dimensões(mm): 25x35x20	Peso(g): 12
Tratamento térmico / Dureza:	Tratamento Superficial: Natural	
Site: www.abg.ind.br	Telefone Celular: (41) 9 8532 - 4669	E-mail: info@abg.ind.br

ABG
PERFIS DE ALUMÍNIO

Este desenho é propriedade exclusiva da ABG, não é permitida reprodução ou difusão sem autorização por escrito.