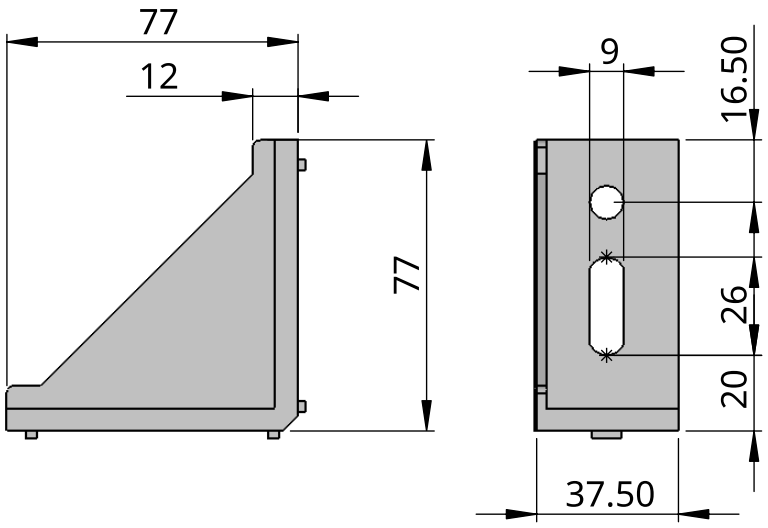
77
12
77
9
16.50
26
20
37.50

Este desenho é propriedade exclusiva da ABG, não é permitida reprodução ou difusão sem autorização por escrito.

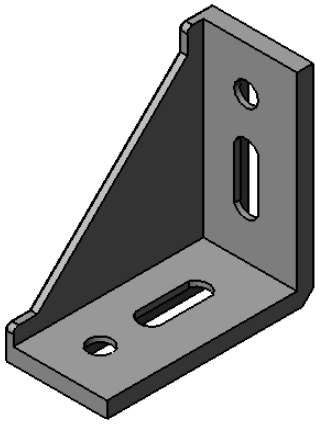

Escala: 1 : 2

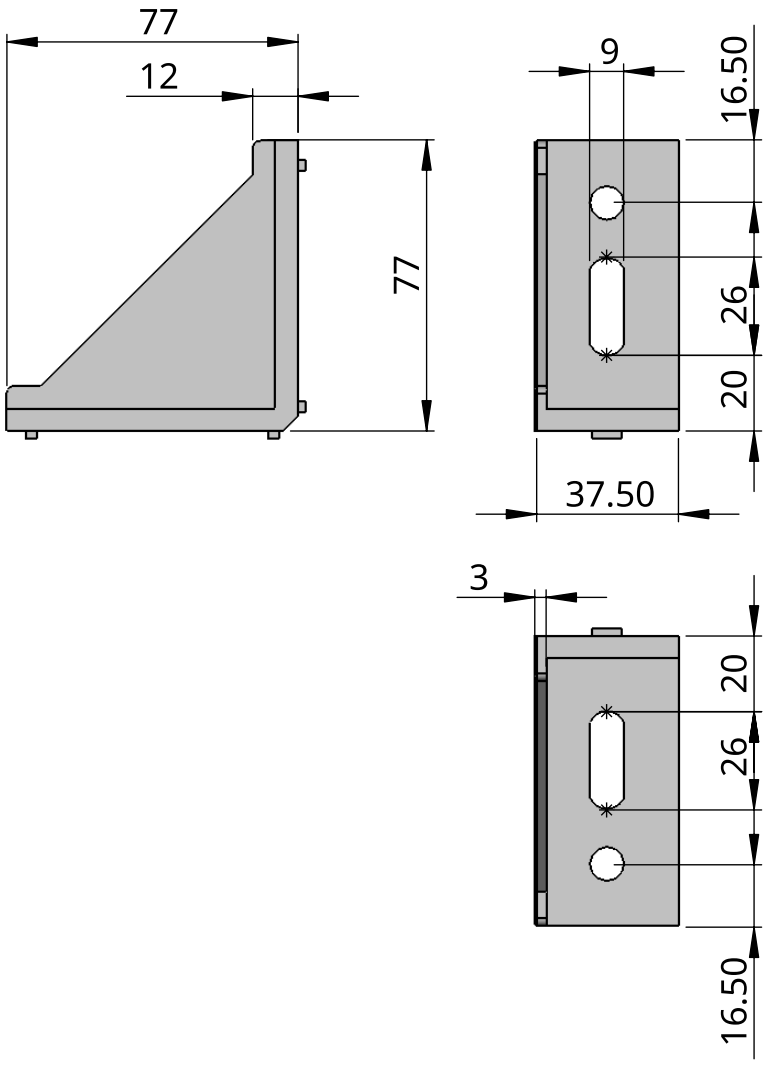

Escala: 1 : 2