Dobradiça Zamak

Código:
DBZ43

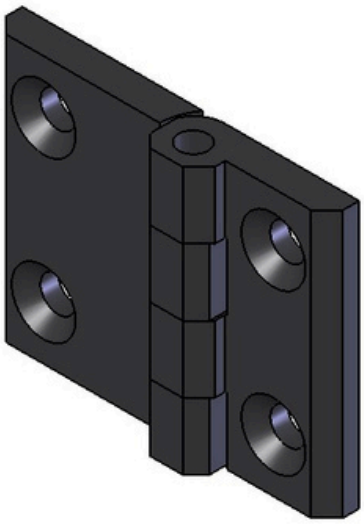

Escala:
1 : 1

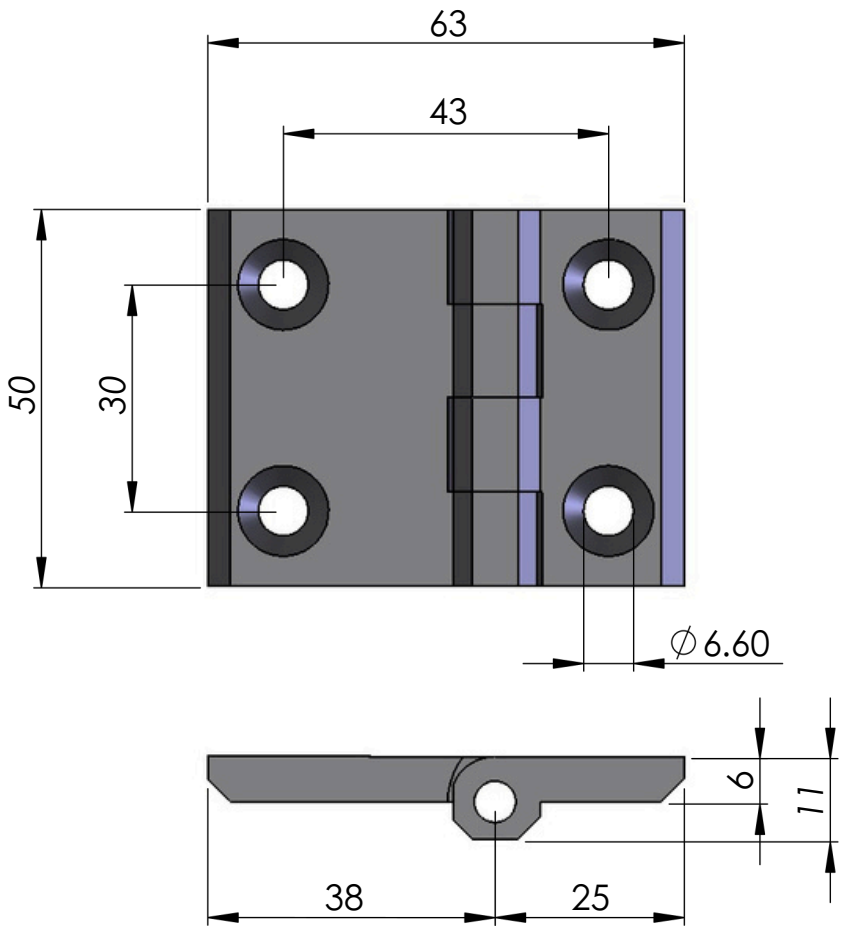

Escala:
1 : 1

Material: Zamak	Dimensões(mm): 63x50x11	Peso(g): 90
Tratamento térmico / Dureza:	Tratamento Superficial: Pintura Preta	
Site: www.abg.ind.br	Telefone Celular: (41) 9 8532 - 4669	E-mail: info@abg.ind.br

ABG
PERFIS DE ALUMÍNIO

Este desenho é propriedade exclusiva da ABG, não é permitida reprodução ou difusão sem autorização por escrito.