Gancho Deslizante 30

Código:
GDC30

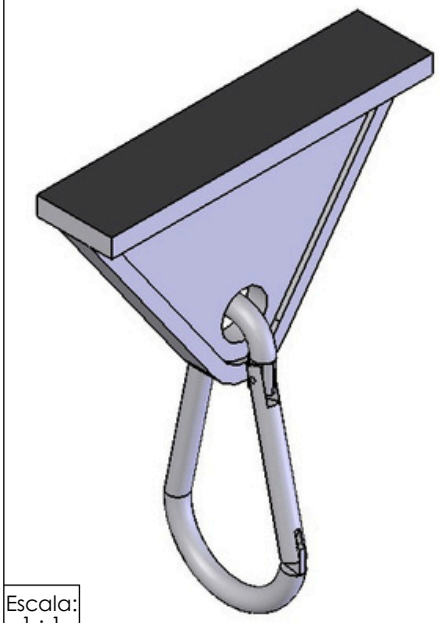

Escala:
1 : 1

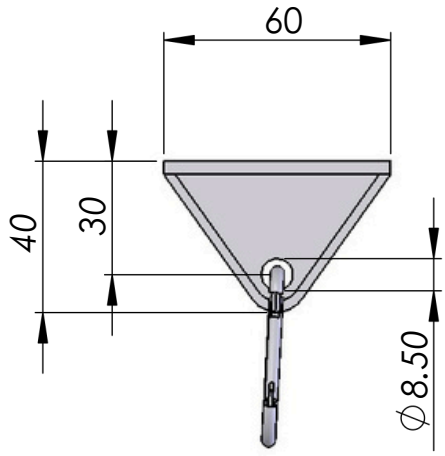

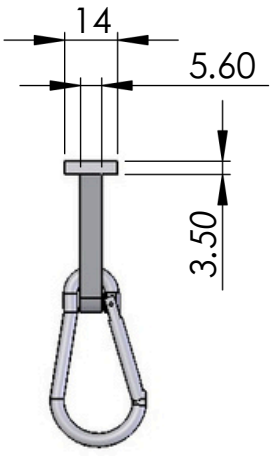

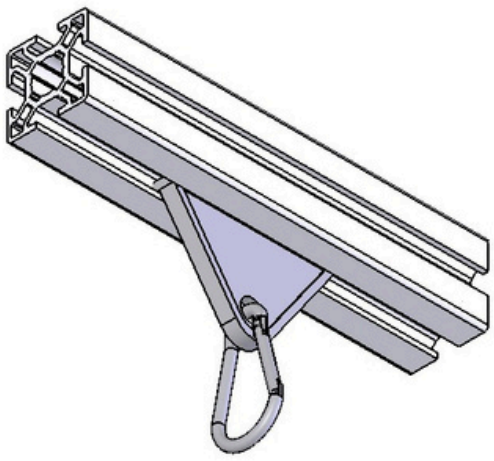

Aplicação

Escala:
1 : 2

Nota:
Mosquetão
em aço

Material: Plástico	Dimensões(mm): 75x60x14	Peso: 10
Tratamento térmico / Dureza:	Tratamento Superficial: Natural - Preto	
Site: www.abg.ind.br	Telefone Celular: (41) 9 8532 - 4669	E-mail: info@abg.ind.br

ABG
PERFIS DE ALUMÍNIO

Este desenho é propriedade exclusiva da ABG, não é permitida reprodução ou difusão sem autorização por escrito.