Gancho Deslizante 40

Código:
GDC40

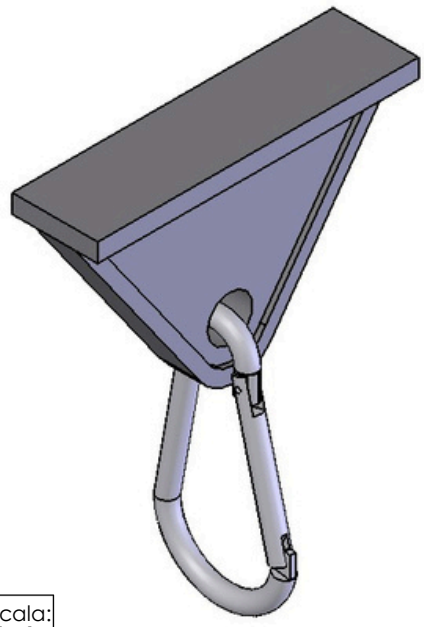

Escala:
1 : 1

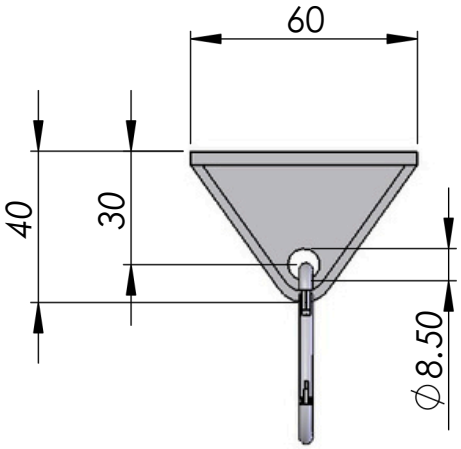

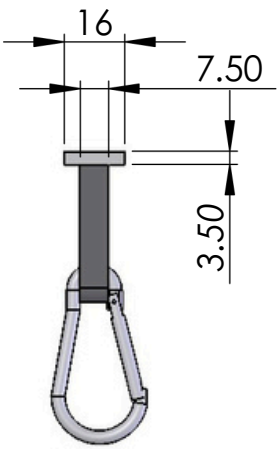

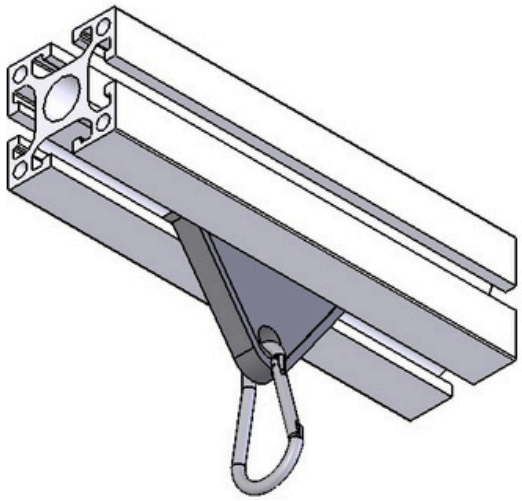

Aplicação

Nota:
Mosquetão
em aço

Escala:
1 : 2

Material: Plástico	Dimensões: 80x60x16	Peso: 15
Tratamento térmico / Dureza:	Tratamento Superficial: Natural - Preto	
Site: www.abg.ind.br	Telefone Celular: (41) 9 8532 - 4669	E-mail: info@abg.ind.br

ABG
PERFIS DE ALUMÍNIO

Este desenho é propriedade exclusiva da ABG, não é permitida reprodução ou difusão sem autorização por escrito.