# Insertos Roscados M14

## Código:
## IRM14

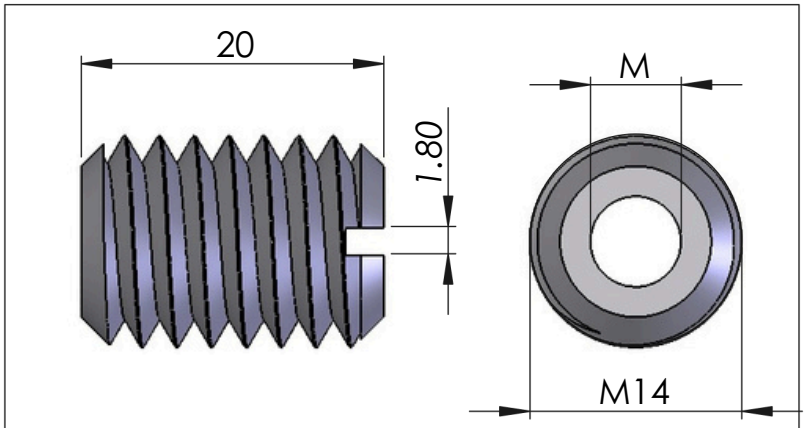


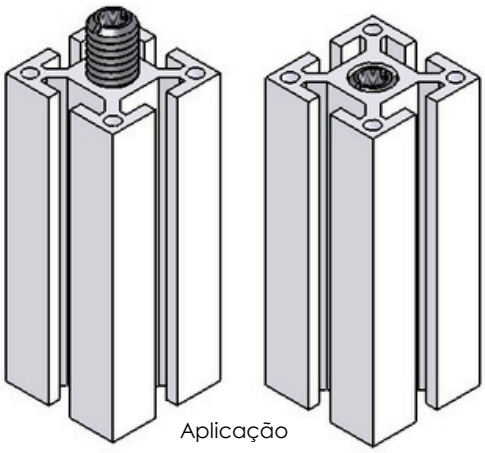

Aplicação

Escala: 1 : 2



Escala: 2 : 1

| CODÍGO | M |
|---|---|
| IRM1406 | M6 |
| IRM1408 | M8 |
| IRM1410 | M10 |

## M14

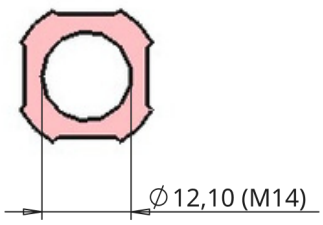


RANHURA
R2 / R8

| Material: Aço | Dimensões(mm): 20x14 | Peso(g): 12 |
|---|---|---|
| Tratamento térmico / Dureza: | Tratamento Superficial: Zincado | |
| Site: www.abg.ind.br | Telefone Celular: (41) 9 8532 - 4669 | E-mail: info@abg.ind.br |

ABG
PERFIS DE ALUMÍNIO

*Este desenho é propriedade exclusiva da ABG, não é permitida reprodução ou difusão sem autorização por escrito.*