Insertos Roscados M16

Código:
IRM16

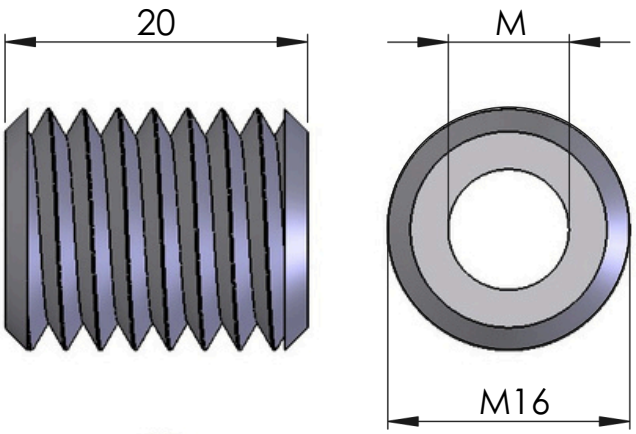

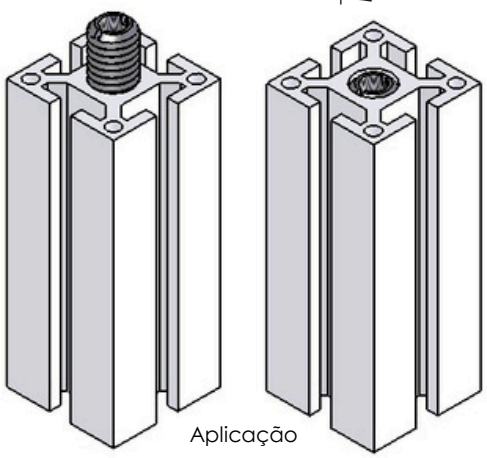

Aplicação

Escala:
1 : 2



Escala:
2 : 1

CODÍGO	M
IRM1606	M6
IRM1608	M8
IRM1610	M10

M16

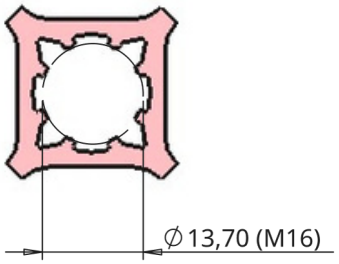

RANHURA
R3 / R4

Material: Aço	Dimensões(mm): 20x16	Peso(g): 21
Tratamento térmico / Dureza:	Tratamento Superficial: Zincado	
Site: www.abg.ind.br	Telefone Celular: (41) 9 8532 - 4669	E-mail: info@abg.ind.br

ABG
PERFIS DE ALUMÍNIO

Este desenho é propriedade exclusiva da ABG, não é permitida reprodução ou difusão sem autorização por escrito.