REVISÕES			
REV.	DESCRIÇÃO	DATA	APROVADO
A	LIBERADO		

PBP2020

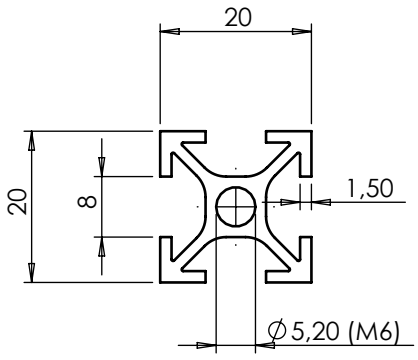

PESO: 0,38 Kg/m

NÚCLEO M6

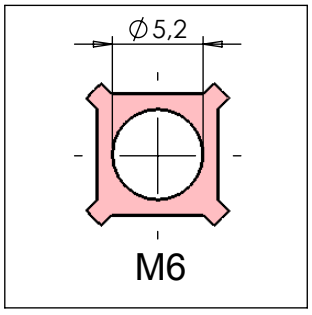

RANHURA R1

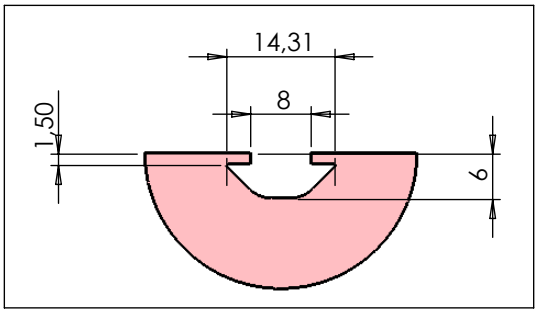

Desenhado:	Data:		
Projetado:	Data:		
Material: ALUMÍNIO 6063 T6	Dimensões:		
Trat. térmico / Dureza:		www.abg.ind.br	
Tratamento superficial:		Escala 1:1	Código: PBP2020
Projeto:		Nome da peça:	A4

Este desenho é propriedade exclusiva da ABG, não é permitida reprodução ou difusão sem autorização por escrito.