REVISÕES			
REV. A	DESCRIÇÃO	DATA	APROVADO
	LIBERADO		

PCB30100

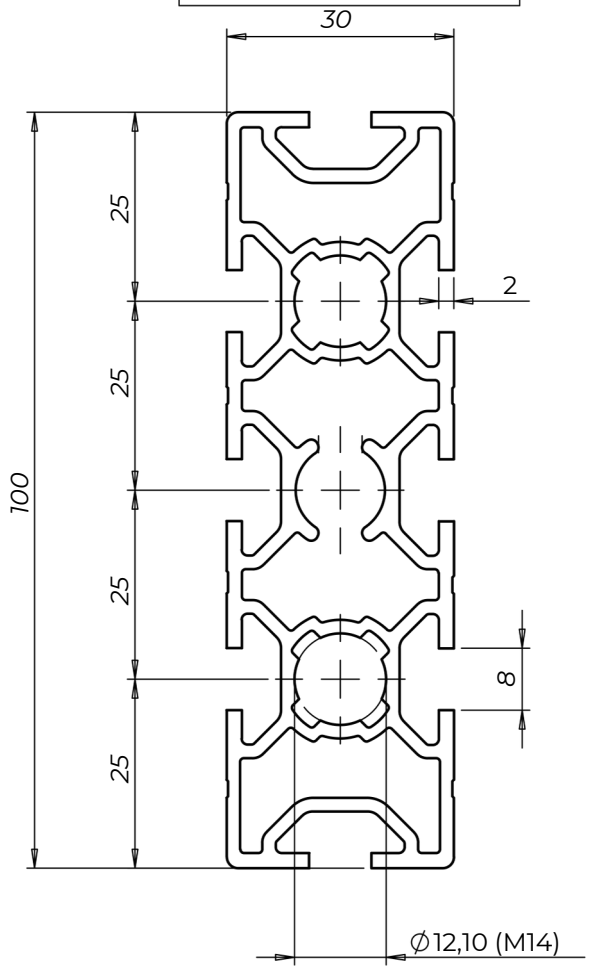

PESO: 2,3Kg/m

NÚCLEO M14

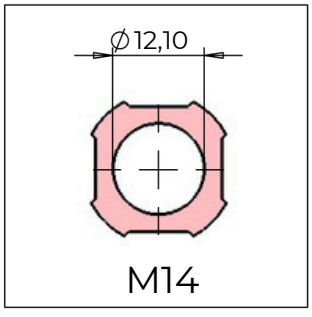

RANHURA R2

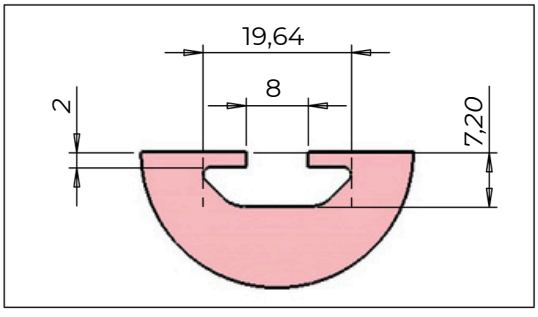

Desenhado:	Data:		
Projetado:	Data:		
Material: ALUMÍNIO 6063 T6	Dimensões:		
Trat. térmico / Dureza:			
Tratamento superficial:		Escala 1:1	Código: PCB30100
Projeto:		Nome da peça:	A4

ABG PERFIS DE ALUMÍNIO
www.abg.ind.br

Este desenho é propriedade exclusiva da ABG, não é permitida reprodução ou difusão sem autorização por escrito.