Porca Meia Cana Grande

Código:
PCG-M

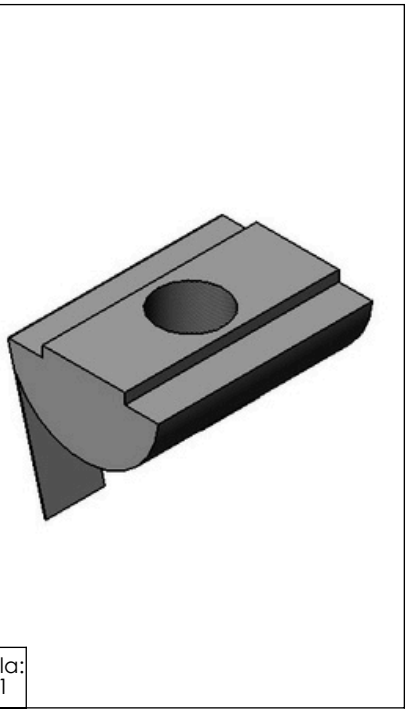

Escala:
2 : 1

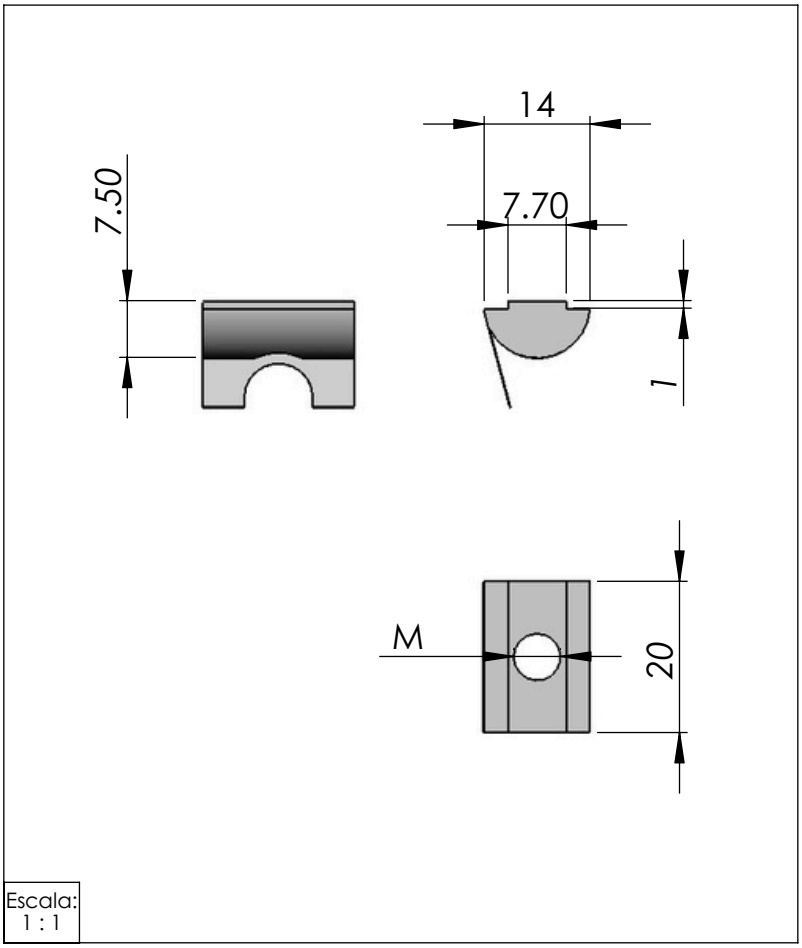

Escala:
1 : 1

CODÍGO	M
PCG-M4	M4
PCG-M5	M5
PCG-M6	M6
PCG-M8	M8

R7

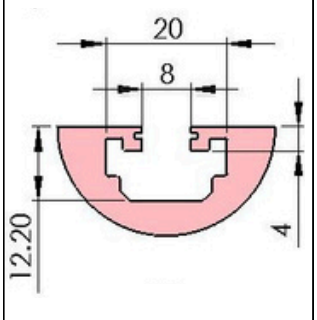

PPB4040 PPB4545

Material: Aço	Dimensões(mm): 20x14x7.50	Peso(g): 10
Tratamento térmico / Dureza:	Tratamento Superficial: Zincado	
Site: www.abg.ind.br	Telefone Celular: (41) 9 8532 - 4669	E-mail: info@abg.ind.br

Este desenho é propriedade exclusiva da ABG, não é permitida reprodução ou difusão sem autorização por escrito.

ABG
PERFIS DE ALUMÍNIO