Porca Meia Cana Pequena

Código:
PCP-M

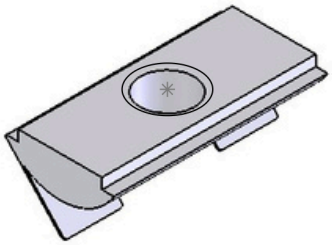

Escala: 2 : 1

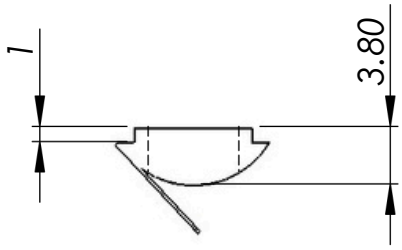

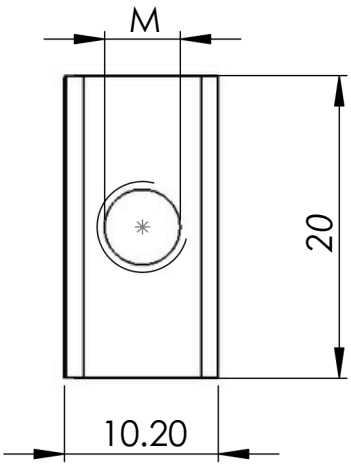

Escala: 2 : 1

CODÍGO	M
PCP-M4	M4
PCP-M5	M5
PCP-M6	M6
PCP-M8	M8

R2

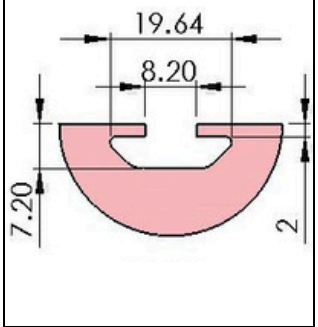

PCB3030 PCR3030
PCB3060 PCB30100
PCB6060

R3

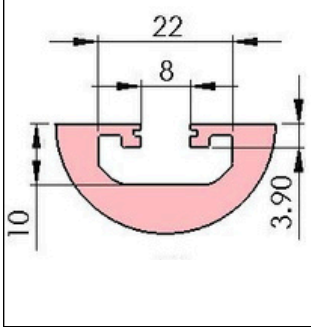

PCB4040 PCR4040
PCC4040 PCF4040
PCB4080 PCR4080
PCC8080 PCR8080

R8

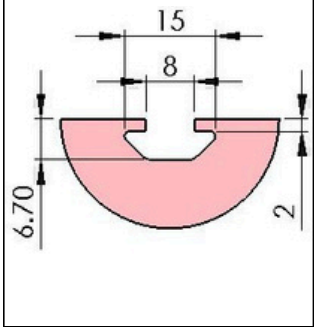

PEB3030 PEC3030
PEF3030 PEA3030

Material: Aço	Dimensões(mm): 20x10.12x3.80	Peso(g): 5
Tratamento térmico / Dureza:	Tratamento Superficial: Zincado	
Site: www.abg.ind.br	Telefone Celular: (41) 9 8532 - 4669	E-mail: info@abg.ind.br

ABG
PERFIS DE ALUMÍNIO

Este desenho é propriedade exclusiva da ABG, não é permitida reprodução ou difusão sem autorização por escrito.