Porca Meia Cana Losango

Código:
PLO-M

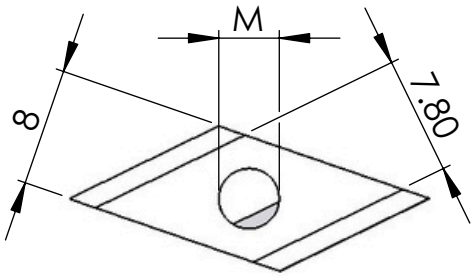

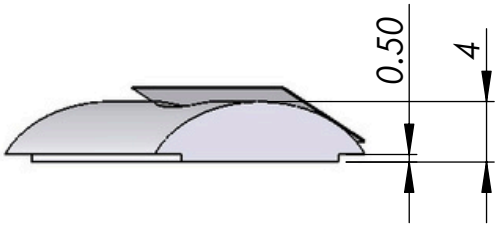

Escala: 2 : 1

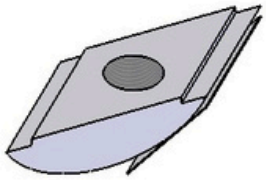

Escala: 2 : 1

CODÍGO	M
PLO-M3	M3
PLO-M4	M4
PLO-M5	M5
PLO-M6	M6

R1	R8
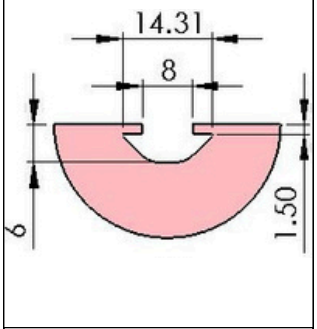	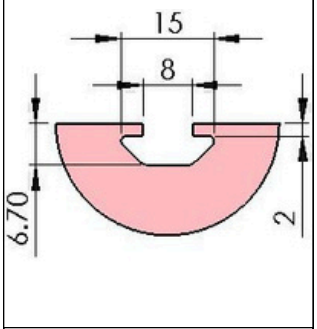
PCB2020 PPB2040	PEB3030 PEC3030 PEF3030 PEA3030

Material: Aço	Dimensões(mm): 23x10.8x4	Peso(g): 1
Tratamento térmico / Dureza:	Tratamento Superficial: Zincado	
Site: www.abg.ind.br	Telefone Celular: (41) 9 8532 - 4669	E-mail: info@abg.ind.br

ABG
PERFIS DE ALUMÍNIO

Este desenho é propriedade exclusiva da ABG, não é permitida reprodução ou difusão sem autorização por escrito.