Porca Martelo Leve

Código:
PML-M

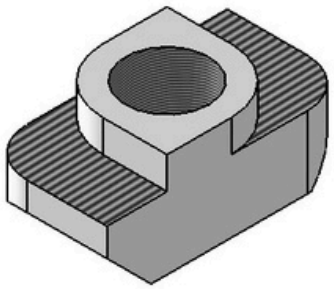

Escala:
3 : 1

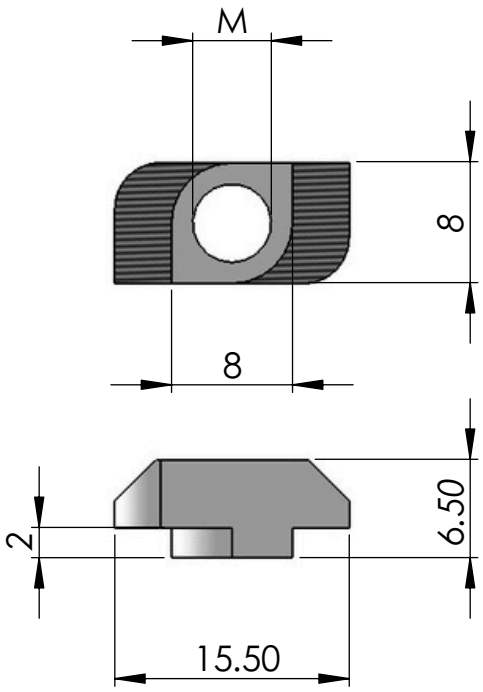

Escala:
2 : 1

CODÍGO	M
PML-M3	M3
PML-M4	M4
PML-M5	M5
PML-M6	M6

R2

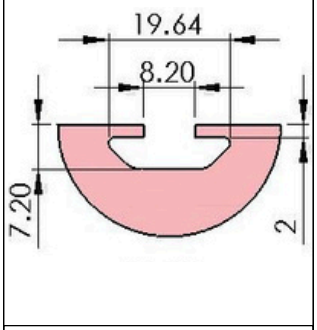

PCB3030 PCR3030
PCB3060 PCB30100
PCB6060

R6

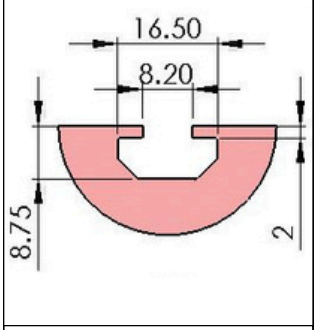

PPB3030

Material: Aço	Dimensões(mm): 15.50x8x6.50	Peso(g): 5
Tratamento térmico / Dureza:	Tratamento Superficial: Zincado	
Site: www.abg.ind.br	Telefone Celular: (41) 9 8532 - 4669	E-mail: info@abg.ind.br

ABG
PERFIS DE ALUMÍNIO

Este desenho é propriedade exclusiva da ABG, não é permitida reprodução ou difusão sem autorização por escrito.