Porca Martelo Pesada

Código:
PMP-M

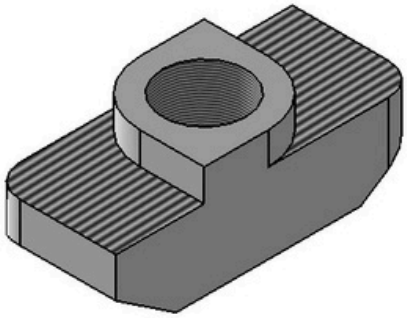

Escala:
3 : 1

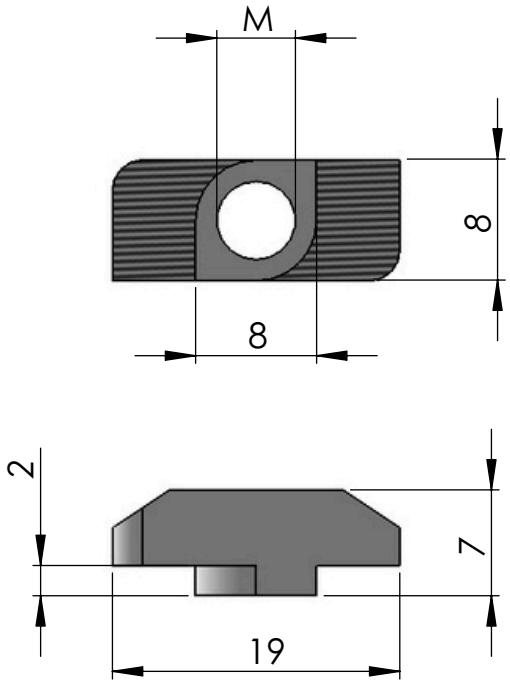

Escala:
2 : 1

CODÍGO	M
PMP-M4	M4
PMP-M5	M5
PMP-M6	M6

R3

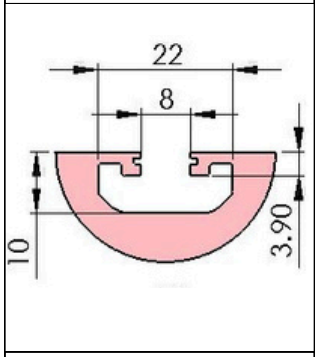

PCB4040 PCR4040
PCC4040 PCF4040
PCB4080 PCR4080
PCC8080 PCR8080

R4

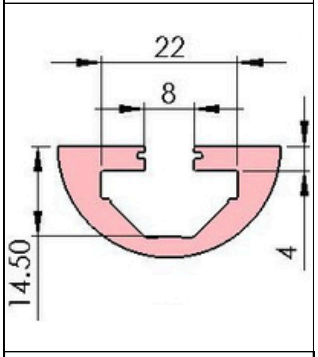

PCB5050 PCR5050
PCC5050 PCF5050
PCB50100 PCB100100

R7

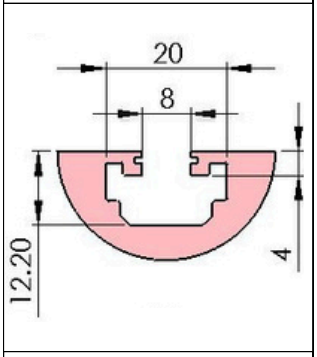

PPB4040 PPB4545

Material: Aço	Dimensões(mm): 19x8x7	Peso(g): 5
Tratamento térmico / Dureza:	Tratamento Superficial: Zincado	
Site: www.abg.ind.br	Telefone Celular: (41) 9 8532 - 4669	E-mail: info@abg.ind.br

ABG
PERFIS DE ALUMÍNIO

Este desenho é propriedade exclusiva da ABG, não é permitida reprodução ou difusão sem autorização por escrito.