Pé de Nivelamento Rosca M14 -diâm.40

Código: PNP144080

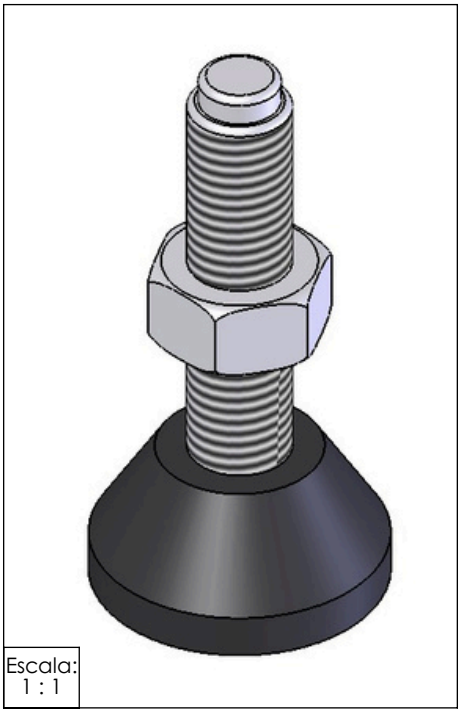

Escala: 1 : 1

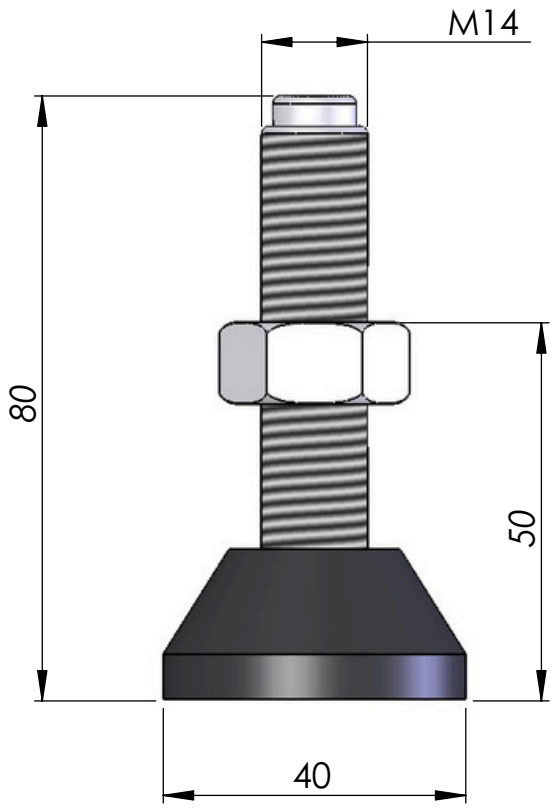

Escala: 1 : 1

Material: Conjunto	Dimensões(mm): 40x80	Peso(g): 100
Tratamento térmico / Dureza:	Tratamento Superficial:	
Site: www.abg.ind.br	Telefone Celular: (41) 9 8532 - 4669	E-mail: info@abg.ind.br

ABG PERFIS DE ALUMÍNIO

Este desenho é propriedade exclusiva da ABG, não é permitida reprodução ou difusão sem autorização por escrito.