# Pé de Nivelamento Rosca M8

## Código:
## PNP84080

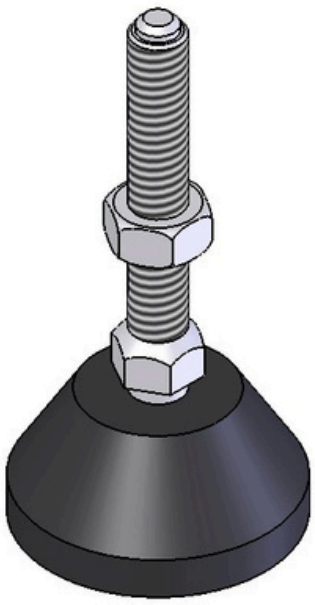

Escala:
1 : 1

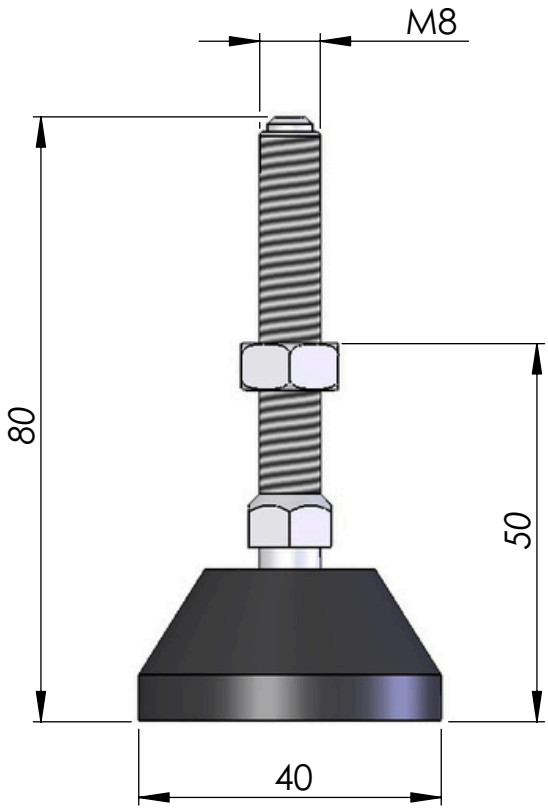


Escala:
1 : 1

| | | |
|---|---|---|
| Material:<br>Conjunto | Dimensões(mm):<br>40x80 | Peso(g):<br>50 |
| Tratamento térmico / Dureza: | Tratamento Superficial: | |
| Site:<br>www.abg.ind.br | Telefone Celular:<br>(41) 9 8532 - 4669 | E-mail:<br>info@abg.ind.br |

ABG
PERFIS DE ALUMÍNIO

*Este desenho é propriedade exclusiva da ABG, não é permitida reprodução ou difusão sem autorização por escrito.*