Porca tipo Perfil 40

Código:
PPF40-M

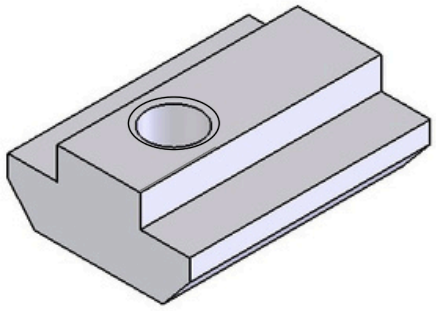

Escala: 2 : 1

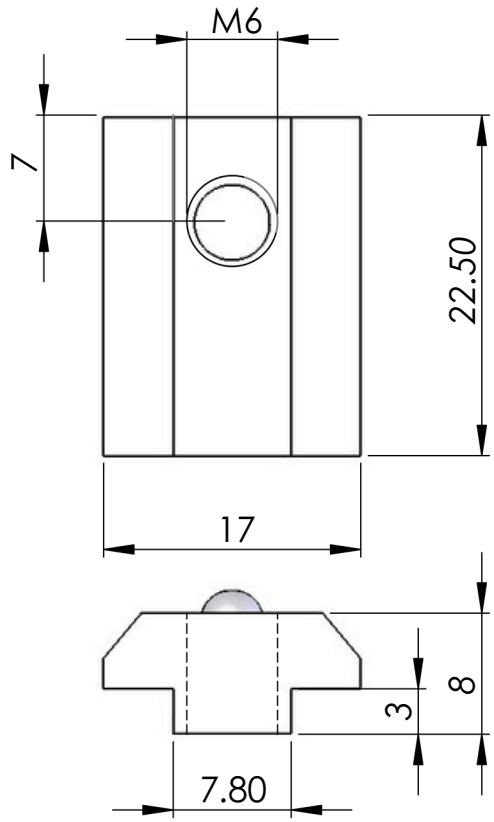

Escala: 2 : 1

CODÍGO	M
PPF40-M6	M6
PPF40-M8	M8

R3	R7
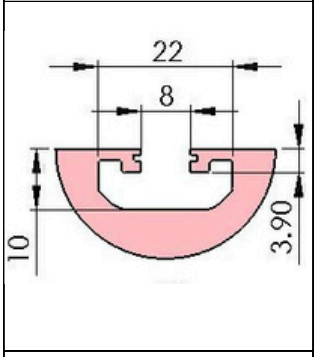	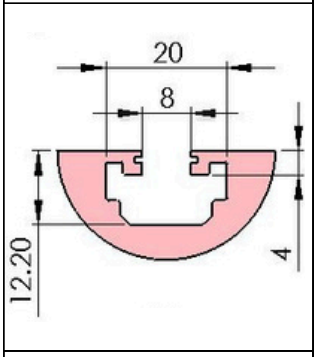
PCB4040 PCR4040 PCC4040 PCF4040 PCB4080 PCR4080 PCC8080 PCR8080	PPB4040 PPB4545

Material: Aço	Dimensões(mm): 22.50x17x8	Peso(g): 15
Tratamento térmico / Dureza:	Tratamento Superficial: Zincado	
Site: www.abg.ind.br	Telefone Celular: (41) 9 8532 - 4669	E-mail: info@abg.ind.br

ABG
PERFIS DE ALUMÍNIO

Este desenho é propriedade exclusiva da ABG, não é permitida reprodução ou difusão sem autorização por escrito.