Porca tipo Pastilha 20

Código:
PPL20-M

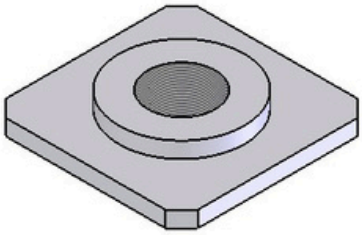

Escala:
3 : 1

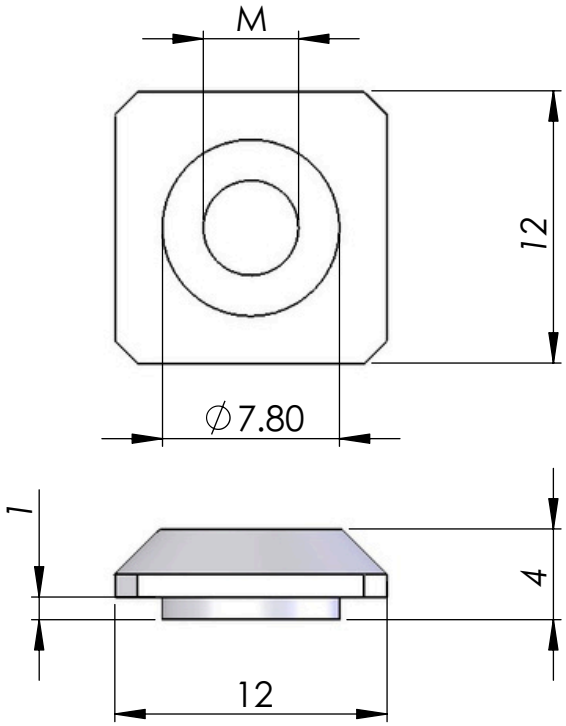

Escala:
3 : 1

CODÍGO	M
PPL20-M3	M3
PPL20-M4	M4
PPL20-M5	M5
PPL20-M6	M6

R1

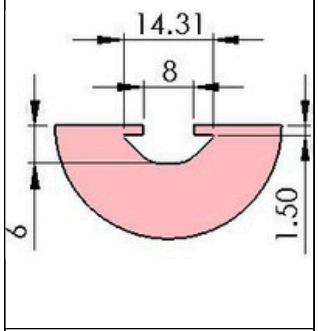

PCB2020 PPB2040

Material: Aço	Dimensões(mm): 12x12x4	Peso(g): 2
Tratamento térmico / Dureza:	Tratamento Superficial: Zincado	
Site: www.abg.ind.br	Telefone Celular: (41) 9 8532 - 4669	E-mail: info@abg.ind.br

Este desenho é propriedade exclusiva da ABG, não é permitida reprodução ou difusão sem autorização por escrito.

ABG
PERFIS DE ALUMÍNIO