Porca tipo Pastilha 40

Código:
PPL-M

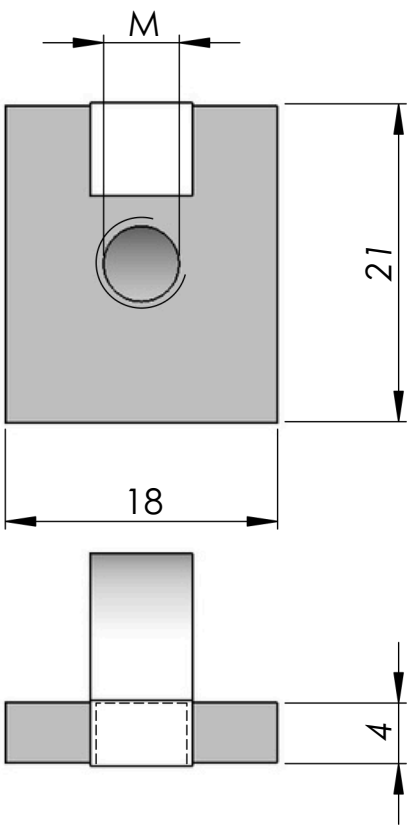

Escala: 2 : 1

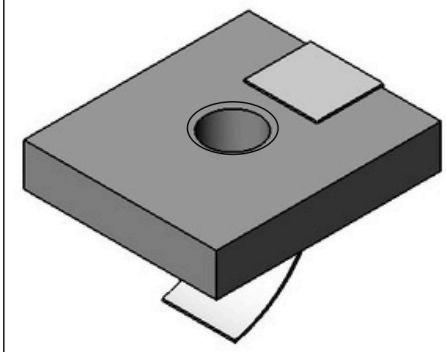

Escala: 2 : 1

CODÍGO	M
PPL-M4	M4
PPL-M5	M5
PPL-M6	M6
PPL-M8	M8

R3

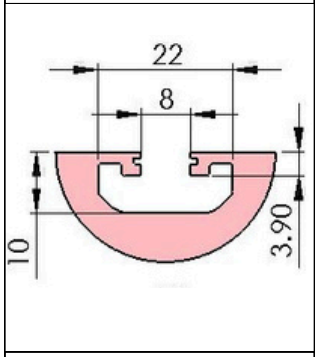

PCB4040 PCR4040
PCC4040 PCF4040
PCB4080 PCR4080
PCC8080 PCR8080

R4

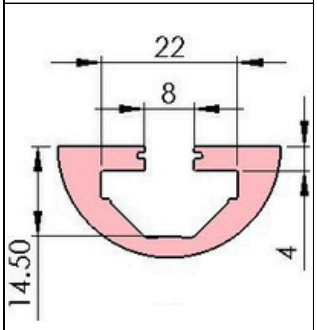

PCB5050 PCR5050
PCC5050 PCF5050
PCB50100 PCB100100

R7

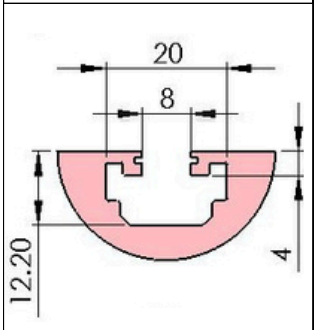

PPB4040 PPB4545

Material: Aço	Dimensões(mm): 21x18x4	Peso(g): 6
Tratamento térmico / Dureza:	Tratamento Superficial: Zincado	
Site: www.abg.ind.br	Telefone Celular: (41) 9 8532 - 4669	E-mail: info@abg.ind.br

ABG
PERFIS DE ALUMÍNIO

Este desenho é propriedade exclusiva da ABG, não é permitida reprodução ou difusão sem autorização por escrito.