Parafuso T Leve

Código:
PTL-M6

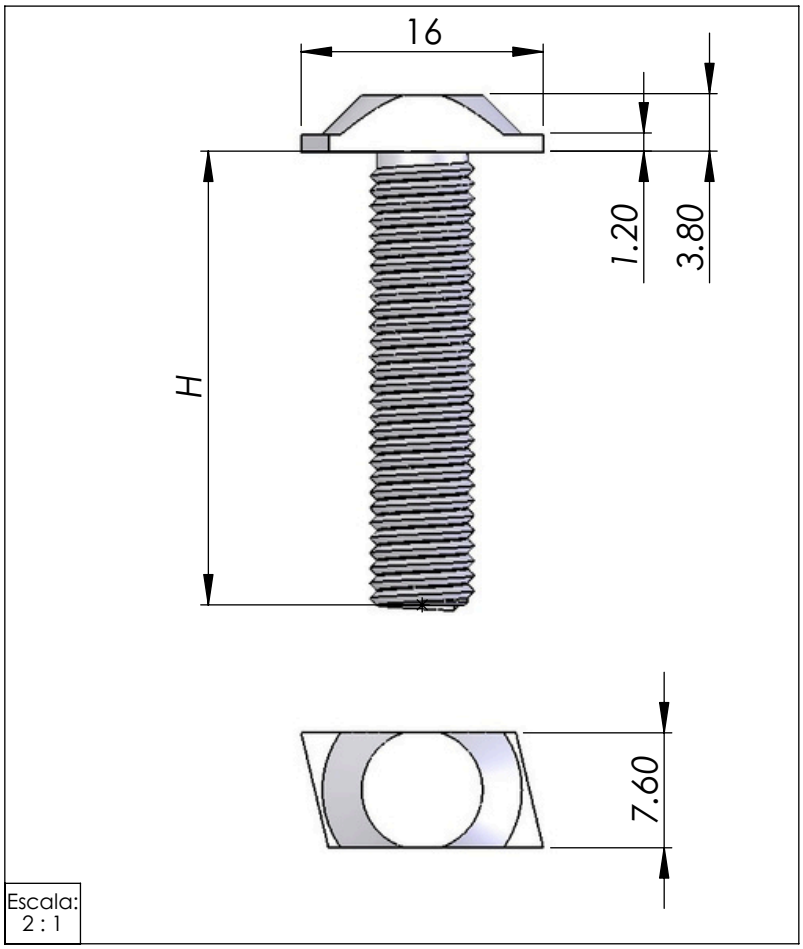

Escala:
2 : 1

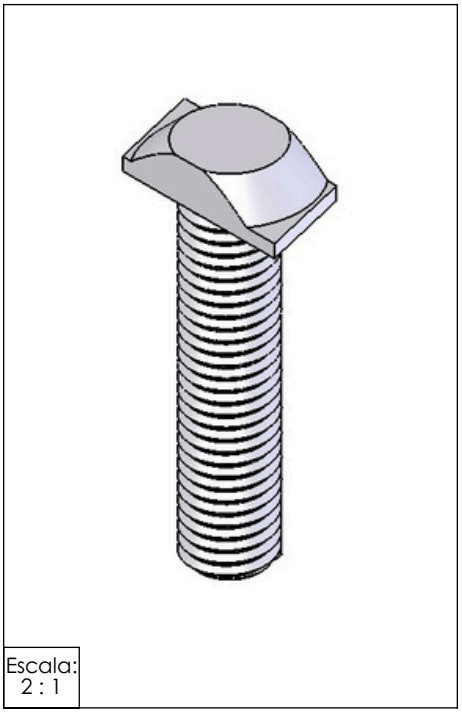

Escala:
2 : 1

CODÍGO	H
PTL-M620	20mm
PTL-M630	30mm
PTL-M640	40mm

R8

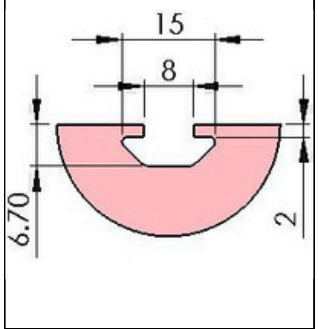

PEB3030 PEC3030
PEF3030 PEA3030

Material: Aço	Dimensões(mm): Tabela	Peso(g): 8
Tratamento térmico / Dureza:	Tratamento Superficial: Zincado	
Site: www.abg.ind.br	Telefone Celular: (41) 9 8532 - 4669	E-mail: info@abg.ind.br

ABG
PERFIS DE ALUMÍNIO

Este desenho é propriedade exclusiva da ABG, não é permitida reprodução ou difusão sem autorização por escrito.