Parafuso T Médio

Código:
PTM-M618

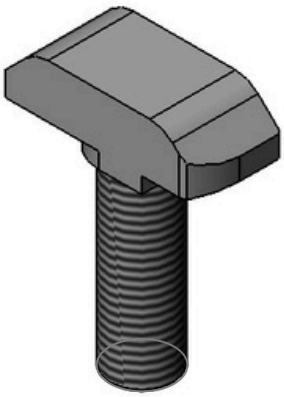

Escala: 2 : 1

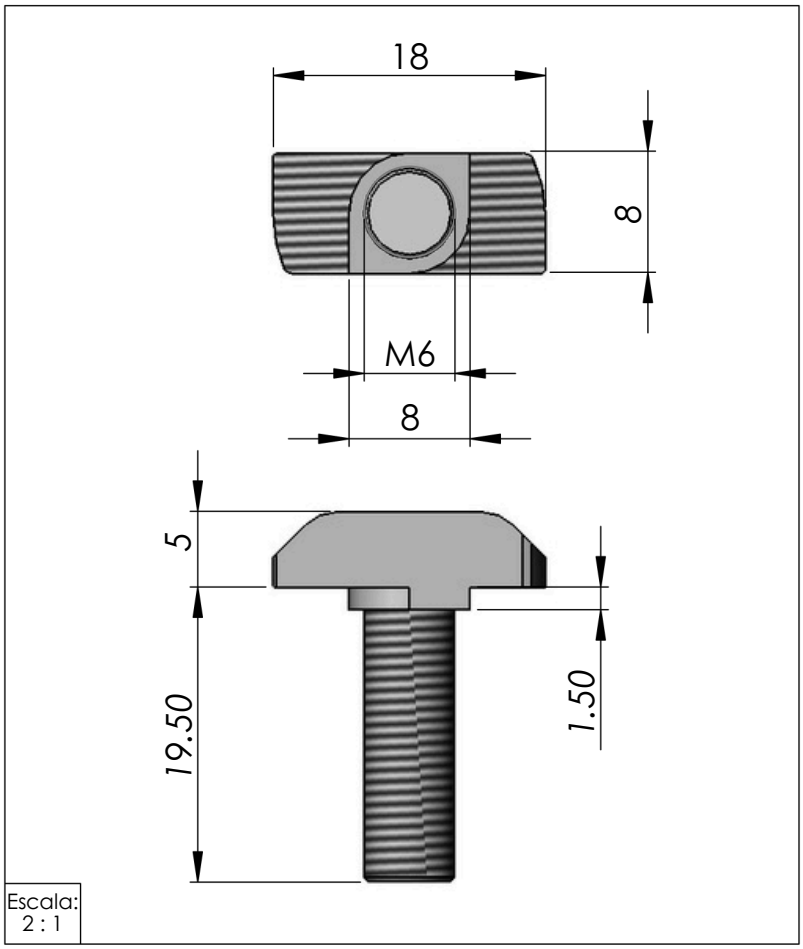

Escala: 2 : 1

CODÍGO	H
PTM-M618	18mm
PTM-M820	20mm

RANHURA
R2

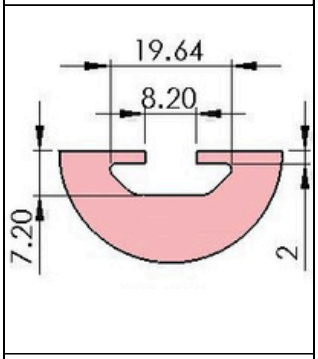

PCB3030 PCR3030
PCB3060 PCB30100
PCB6060

RANHURA
R3

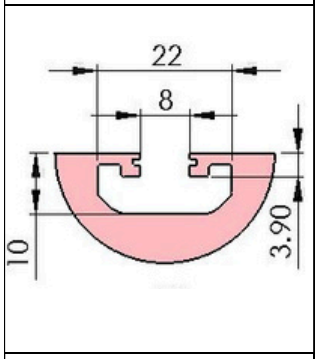

PCB4040 PCR4040
PCC4040 PCF4040
PCB4080 PCR4080
PCC8080 PCR8080

RANHURA
R6

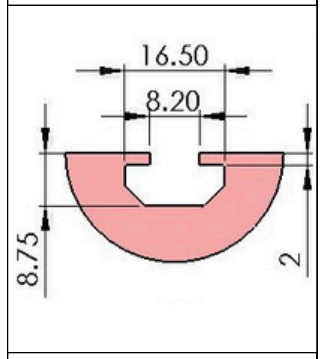

PPB3030

RANHURA
R7

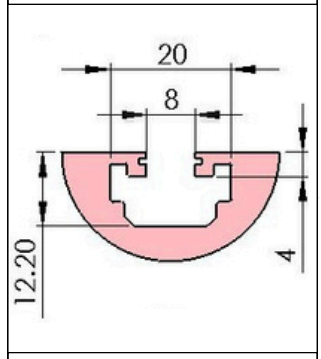

PPB4040 PPB4545

Material: Aço	Dimensões: 24,50x18	Peso: 10
Tratamento térmico / Dureza:	Tratamento Superficial: Zincado	
Site: www.abg.ind.br	Telefone Celular: (41) 9 8532 - 4669	E-mail: info@abg.ind.br

ABG
PERFIS DE ALUMÍNIO

Este desenho é propriedade exclusiva da ABG, não é permitida reprodução ou difusão sem autorização por escrito.