

Escala:
1 : 2

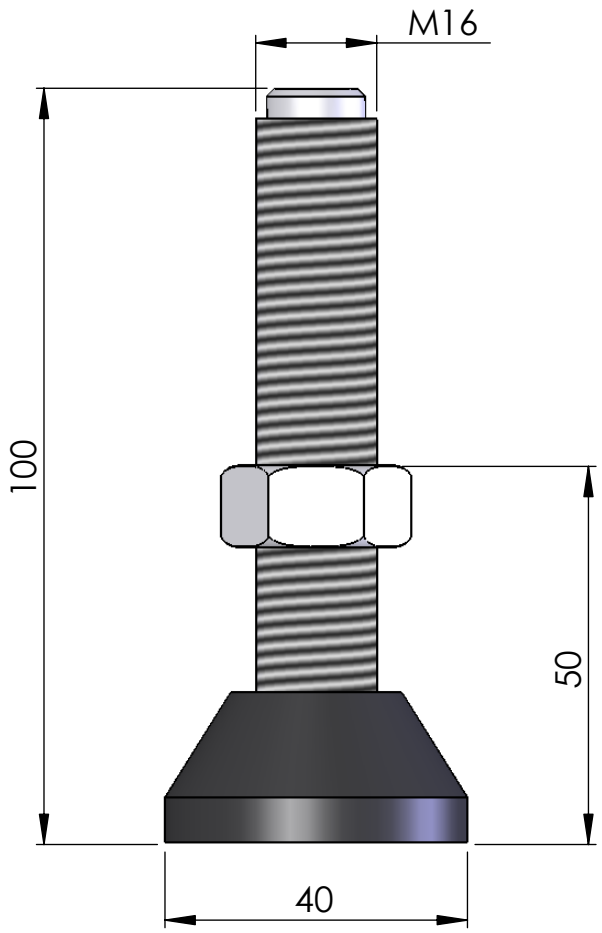


Escala:
1 : 1

Este desenho é propriedade exclusiva da ABG, não é permitida reprodução ou difusão sem autorização por escrito.