Rodízio 3" Giratório com Freio e Placa

Código:
RGFP3



Escala:
1 : 3

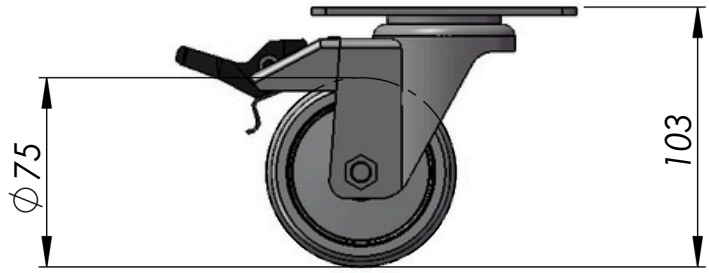

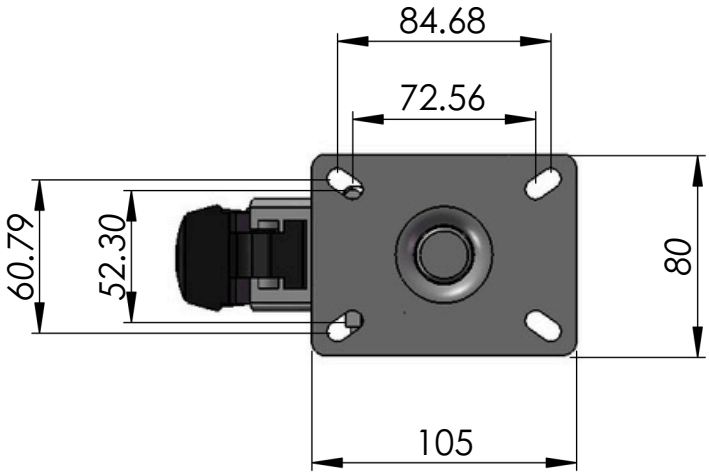

Escala:
1 : 3

Material: Aço e Plástico	Dimensões: 3"	Peso(g): 560
Tratamento térmico / Dureza:	Tratamento Superficial:	
Site: www.abg.ind.br	Telefone Celular: (41) 9 8532 - 4669	E-mail: info@abg.ind.br

ABG
PERFIS DE ALUMÍNIO

Este desenho é propriedade exclusiva da ABG, não é permitida reprodução ou difusão sem autorização por escrito.