Sapata para Perfil 40x40

Código:
SPM40

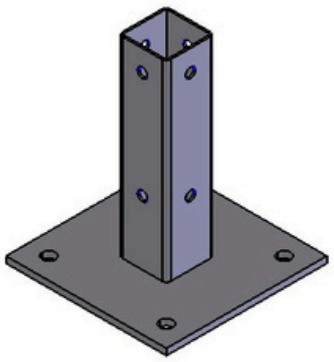

Escala:
1 : 5

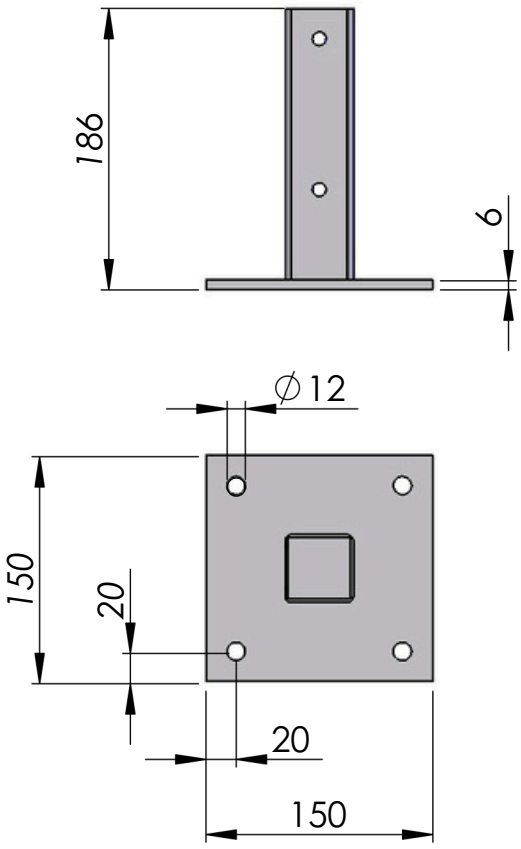

Escala:
1 : 5

Material: Aço	Dimensões(mm): 186x150x150	Peso(g): 1.870
Tratamento térmico / Dureza:	Tratamento Superficial: Pintura a Pó Preta	
Site: www.abg.ind.br	Telefone Celular: (41) 9 8532 - 4669	E-mail: info@abg.ind.br

ABG
PERFIS DE ALUMÍNIO

Este desenho é propriedade exclusiva da ABG, não é permitida reprodução ou difusão sem autorização por escrito.