Tampa 100x100

Código:
TPC100100

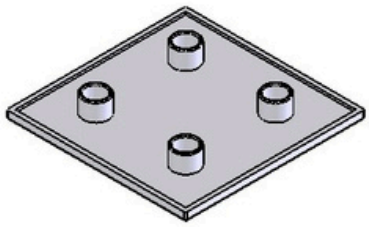

Escala:
1 : 3

M16
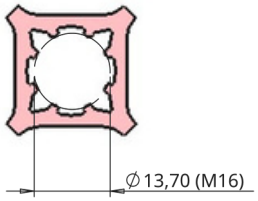
RANHURA R3 / R4

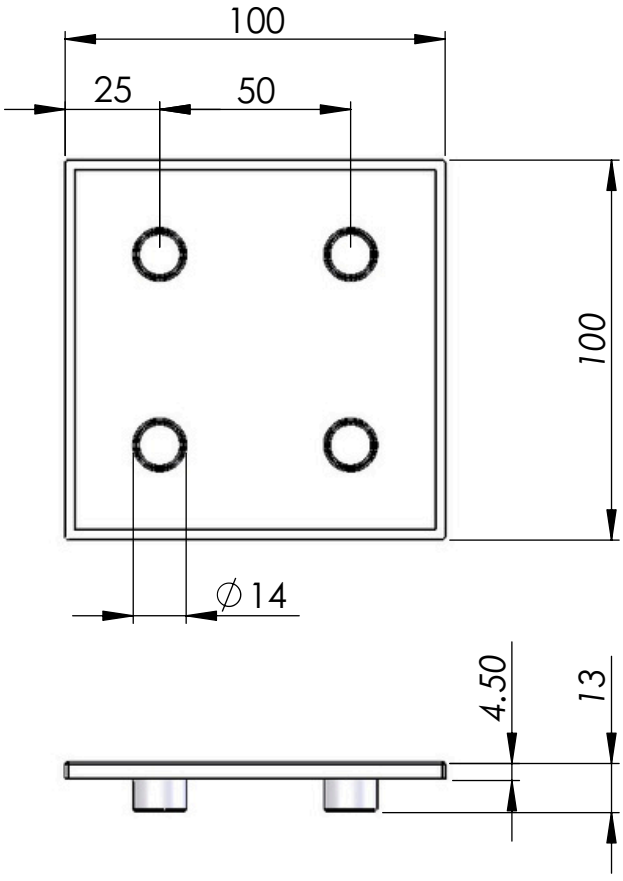

Escala:
1 : 2

Material: Plástico	Dimensões(mm): 100x100x13	Peso(g): 30
Tratamento térmico / Dureza:	Tratamento Superficial: Preta	
Site: www.abg.ind.br	Telefone Celular: (41) 9 8532 - 4669	E-mail: info@abg.ind.br

ABG
PERFIS DE ALUMÍNIO

Este desenho é propriedade exclusiva da ABG, não é permitida reprodução ou difusão sem autorização por escrito.