Tampa 30x30 para Perfil Arredondado

Código:
TPC3030AR

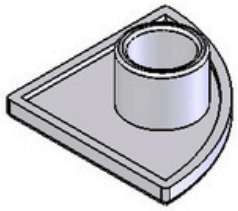

Escala:
1 : 1

M14
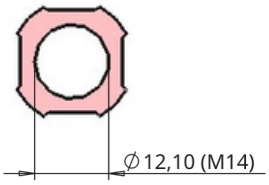
RANHURA R2 / R8

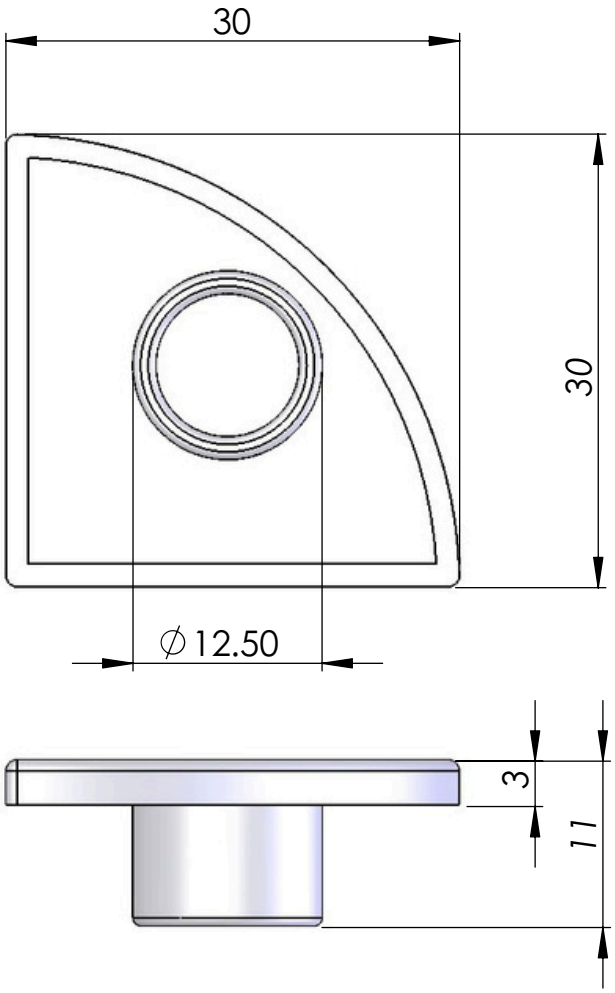

Escala:
2 : 1

Material: Plástico	Dimensões(mm): 30x30x11	Peso(g): 2
Tratamento térmico / Dureza:	Tratamento Superficial: Preta	
Site: www.abg.ind.br	Telefone Celular: (41) 9 8532 - 4669	E-mail: info@abg.ind.br

ABG
PERFIS DE ALUMÍNIO

Este desenho é propriedade exclusiva da ABG, não é permitida reprodução ou difusão sem autorização por escrito.