Tampa 80x80

Código:
TPC8080

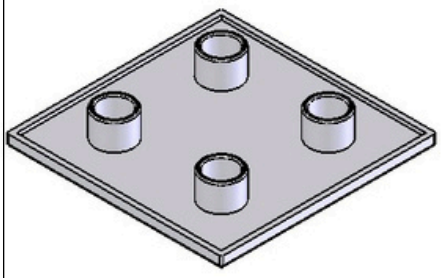

M16

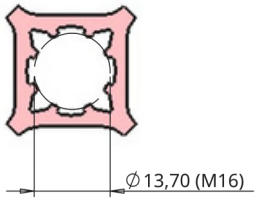

RANHURA
R3 / R4

Escala:
1 : 2

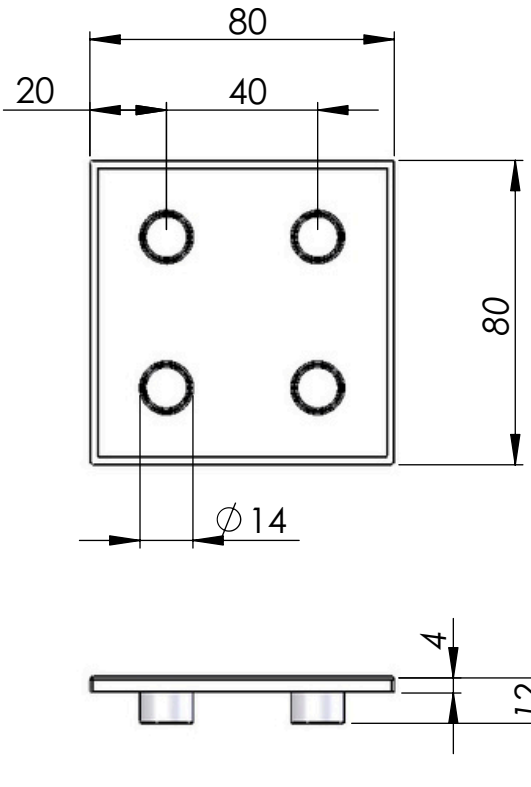

Escala:
1 : 2

Material: Plástico	Dimensões(mm): 80x80x12	Peso(g): 24
Tratamento térmico / Dureza:	Tratamento Superficial: Preta	
Site: www.abg.ind.br	Telefone Celular: (41) 9 8532 - 4669	E-mail: info@abg.ind.br

ABG
PERFIS DE ALUMÍNIO

Este desenho é propriedade exclusiva da ABG, não é permitida reprodução ou difusão sem autorização por escrito.