Tampa 30x30

Código:
TPP3030

M8
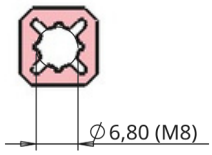
RANHURA R6 / R7

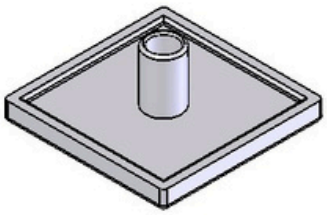

Escala: 1 : 1

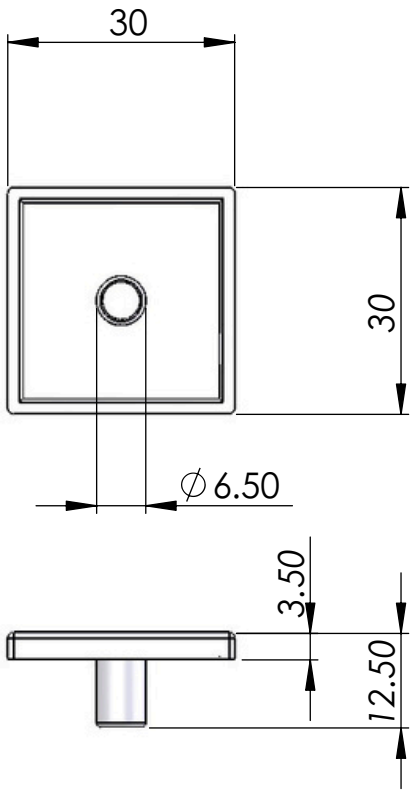

Escala: 1 : 1

Material: Plástico	Dimensões(mm): 30x30x12.50	Peso(g): 3
Tratamento térmico / Dureza:	Tratamento Superficial: Preta	
Site: www.abg.ind.br	Telefone Celular: (41) 9 8532 - 4669	E-mail: info@abg.ind.br

ABG PERFIS DE ALUMÍNIO

Este desenho é propriedade exclusiva da ABG, não é permitida reprodução ou difusão sem autorização por escrito.