REVISÕES			
REV. A	DESCRIÇÃO	DATA	APROVADO
	LIBERADO		

PAT1530

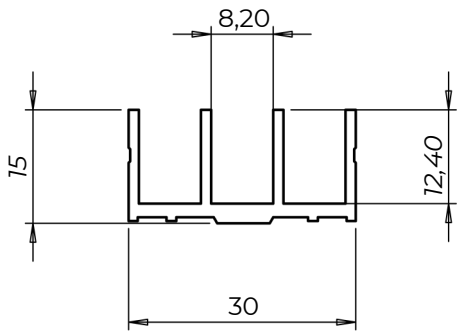

Este desenho é propriedade exclusiva da ABG, não é permitida reprodução ou difusão sem autorização por escrito.

Desenhado:	Data:	ABG PERFIS DE ALUMÍNIO www.abg.ind.br	
Projetado:	Data:		
Material: ALUMÍNIO 6063 T6	Dimensões:		
Trat. térmico / Dureza:			
Tratamento superficial:	Escala 1:1	Código: PAT1530	
Projeto:		Nome da peça:	A4