REVISÕES			
REV.	DESCRIÇÃO	DATA	APROVADO
A	LIBERADO		

PCC3030

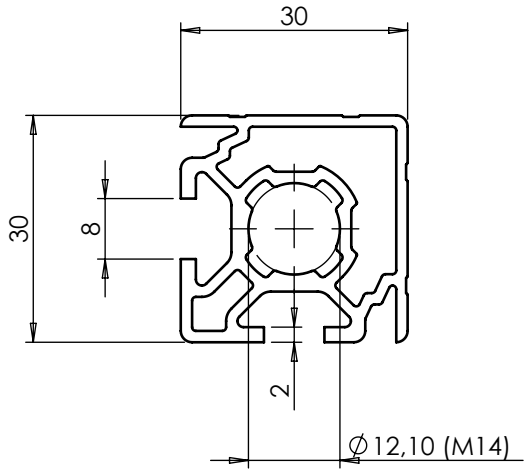

PESO: 0,81 Kg/m

NÚCLEO M14

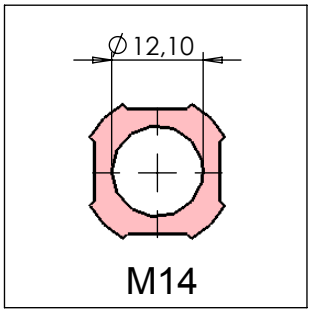

RANHURA R8

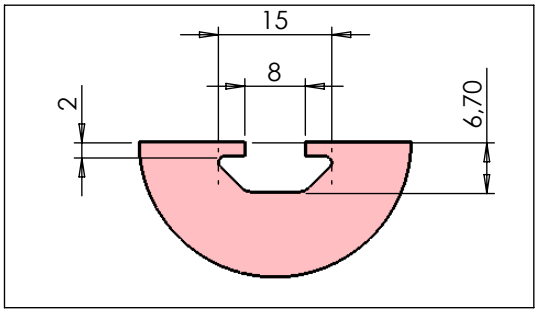

Desenhado:	Data: .		
Projetado:	Data: .		
Material: ALUMÍNIO 6063 T6	Dimensões:		
Trat. térmico / Dureza:		www.abg.ind.br	
Tratamento superficial:		Escala 1:1	Código: PCC3030
Projeto:		Nome da peça: .	A4

Este desenho é propriedade exclusiva da ABG, não é permitida reprodução ou difusão sem autorização por escrito.