| REVISÕES | | | |
|---|---|---|---|
| REV. A | DESCRIÇÃO | DATA | APROVADO |
| | LIBERADO | | |

# PCR4080

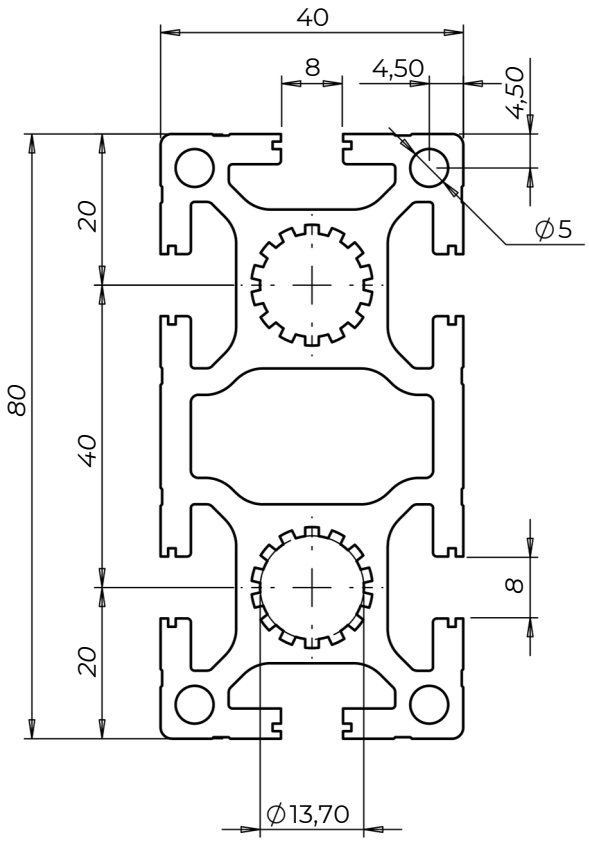


PESO: 3,7 Kg/m

## NÚCLEO M16

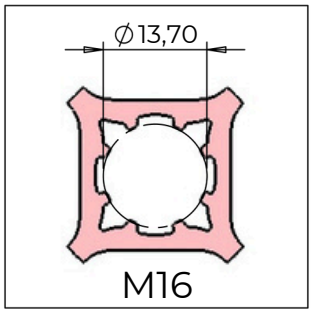


## RANHURA R3

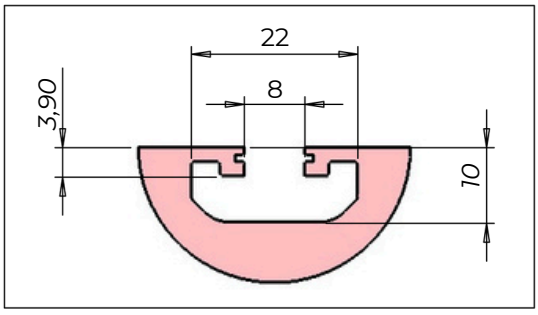


| | | | |
|---|---|---|---|
| Desenhado: | Data: | | |
| Projetado: | Data: | | |
| Material: ALUMÍNIO 6063 T6 | Dimensões: | | |
| Trat. térmico / Dureza: | | | |
| Tratamento superficial: | | Escala 1:1 | Código: PCR4080 |
| Projeto: | | Nome da peça: | A4 |

ABG PERFIS DE ALUMÍNIO
www.abg.ind.br

*Este desenho é propriedade exclusiva da ABG, não é permitida reprodução ou difusão sem autorização por escrito.*